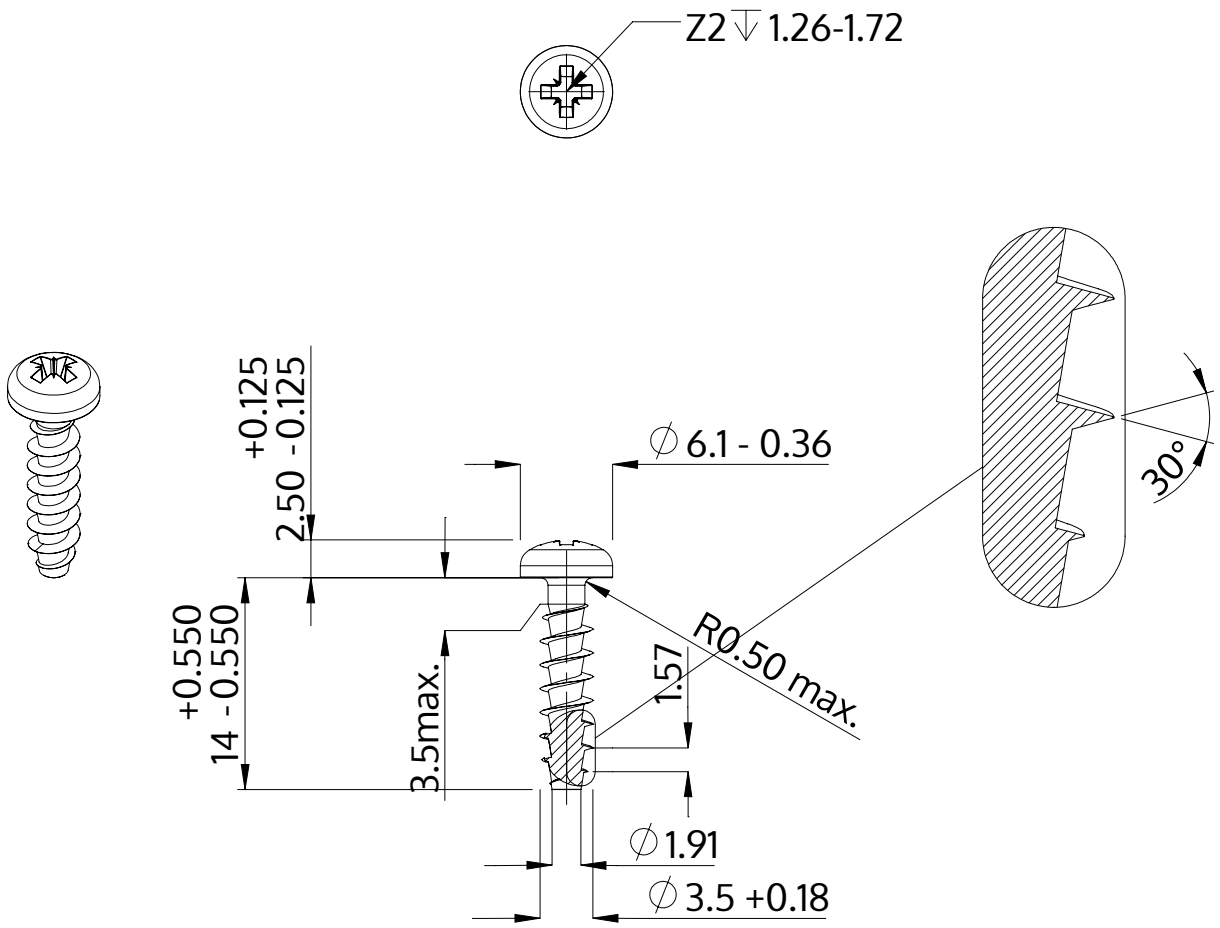

Descriere	STP22A 3.5x14.0 - Z2
Material	oţel inoxidabil A2
Exterior	neacoperit, murat și pasivat
Greutate	0.887 kg / 1000 unități

SCREWERK	**STP22A0350140E**	
Desen metric A4	Scalarea 2:1	2024-10