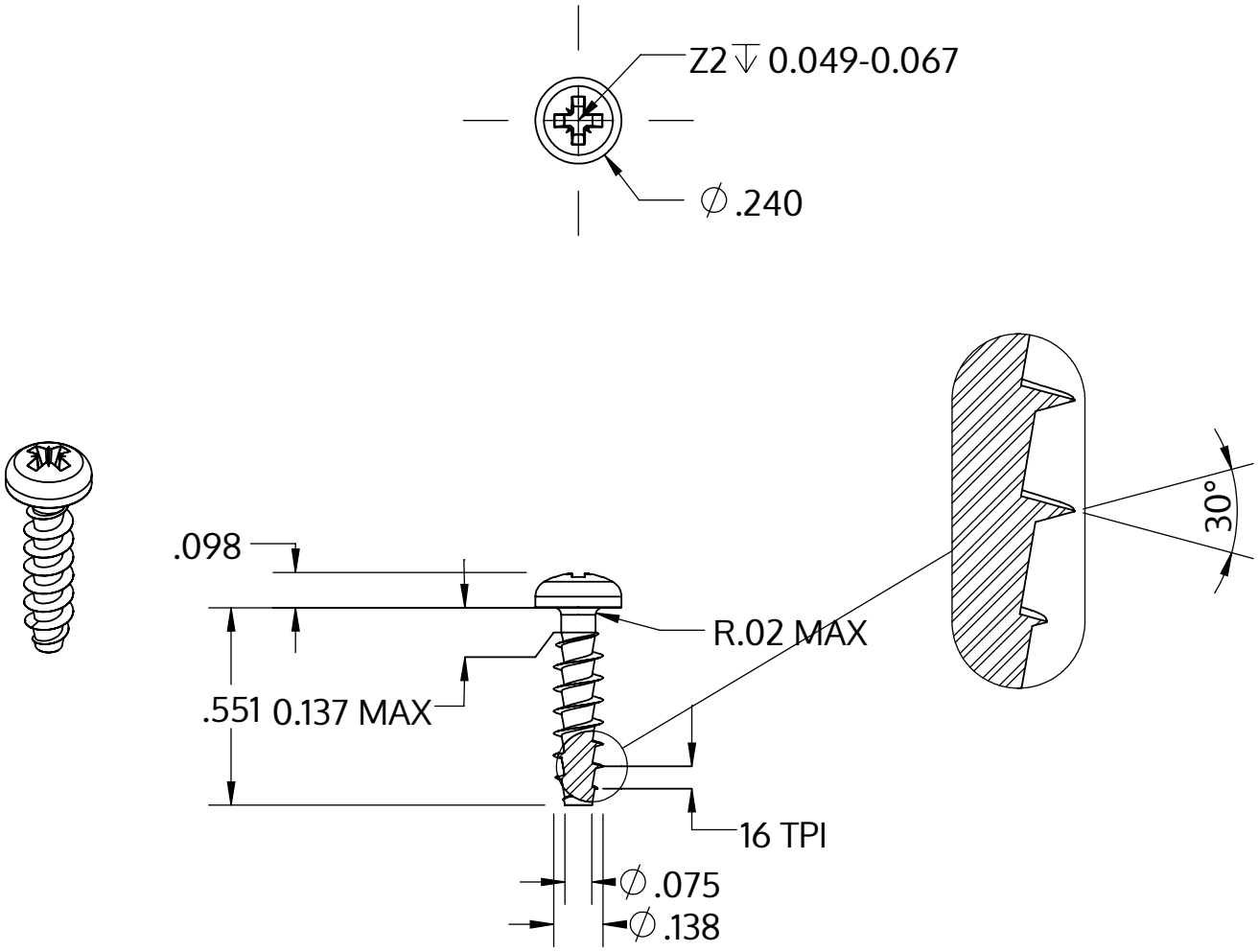

Metric size	M3.5 x 1.57 mm
US size (converted)	#6-16
	Tolerances [inch]
Length	+/- 0.021
Head diameter	+0 / -0.014
Head height	+/- 0.004
Thread diameter	+0.007 / -0

Descriere	STP22A 3.5x14.0 - Z2
Material	oţel inoxidabil A2
Exterior	neacoperit, murat și pasivat
Greutate	0.887 kg / 1000 unități

SCREWERK	**STP22A0350140E**	
_Zoll Zeichnung Größe A	Scalarea 2:1	2024-10