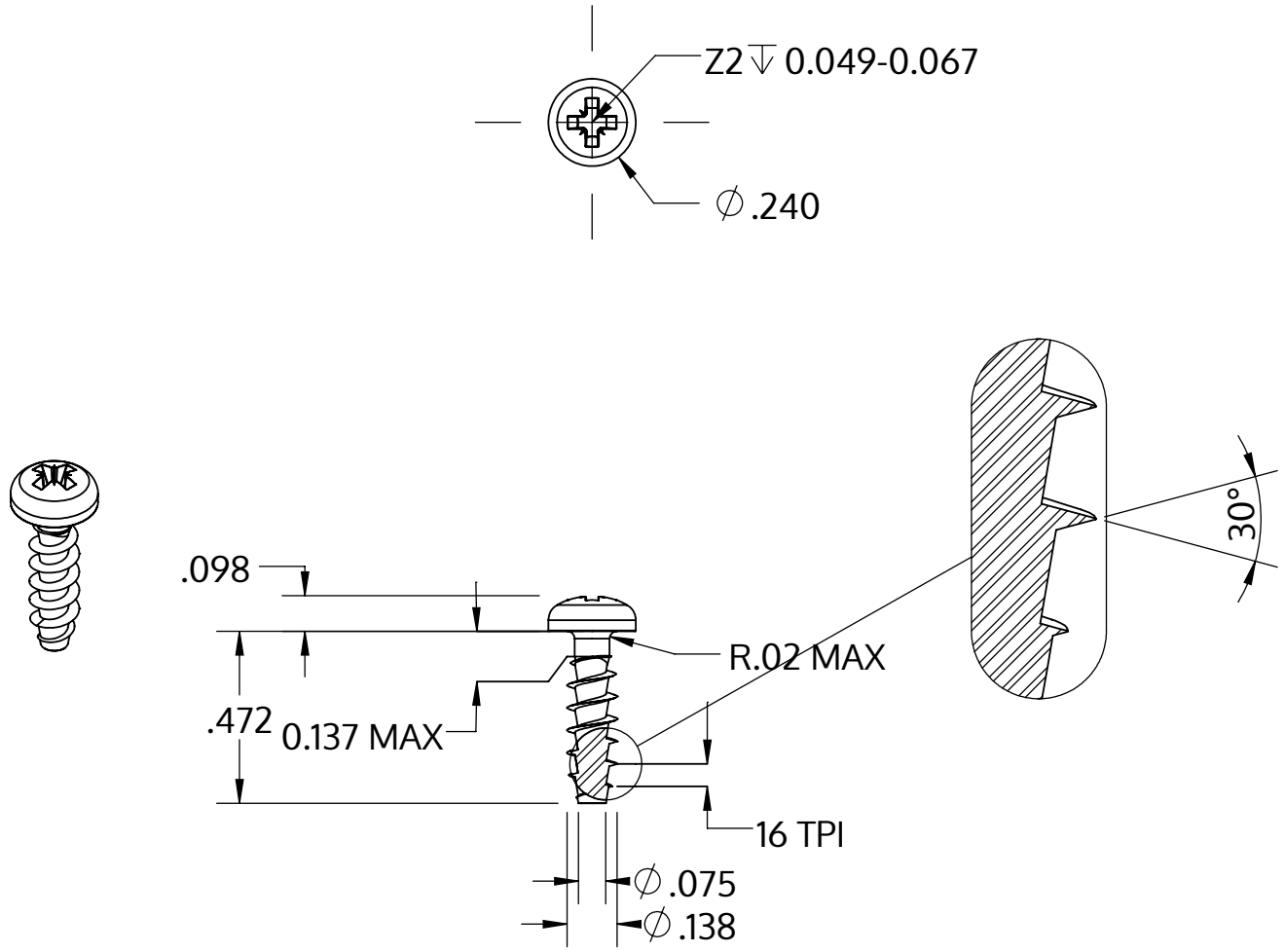

Metric size	M3.5 x 1.57 mm
US size (converted)	#6-16
	Tolerances [inch]
Length	+/- 0.021
Head diameter	+0 / -0.014
Head height	+/- 0.004
Thread diameter	+0.007 / -0

Beschreibung	STP22A 3.5x12.0 - Z2
Werkstoff	Edelstahl A2
Oberfläche	blank, gebeizt und passiviert
Gewicht	0.813 kg / 1000 Stück

SCREWERK	**STP22A0350120E**	
Zoll Zeichnung Größe A	Skalierung 2:1	2024-10