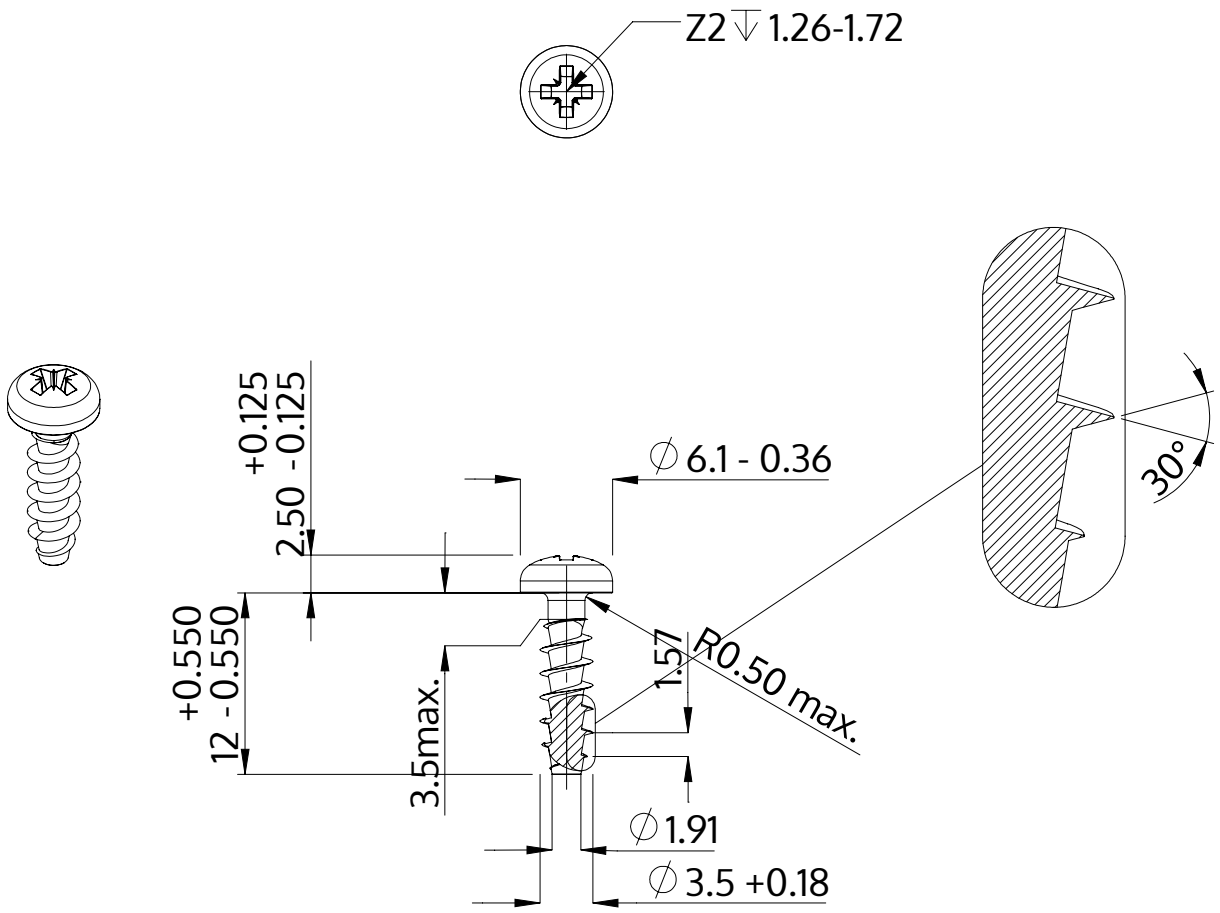

Beschreibung	STP22A 3.5x12.0 - Z2
Werkstoff	Edelstahl A2
Oberfläche	blank, gebeizt und passiviert
Gewicht	0.813 kg / 1000 Stück

SCREWERK	**STP22A0350120E**	
Metrische Zeichnung A4	Skalierung 2:1	2024-10