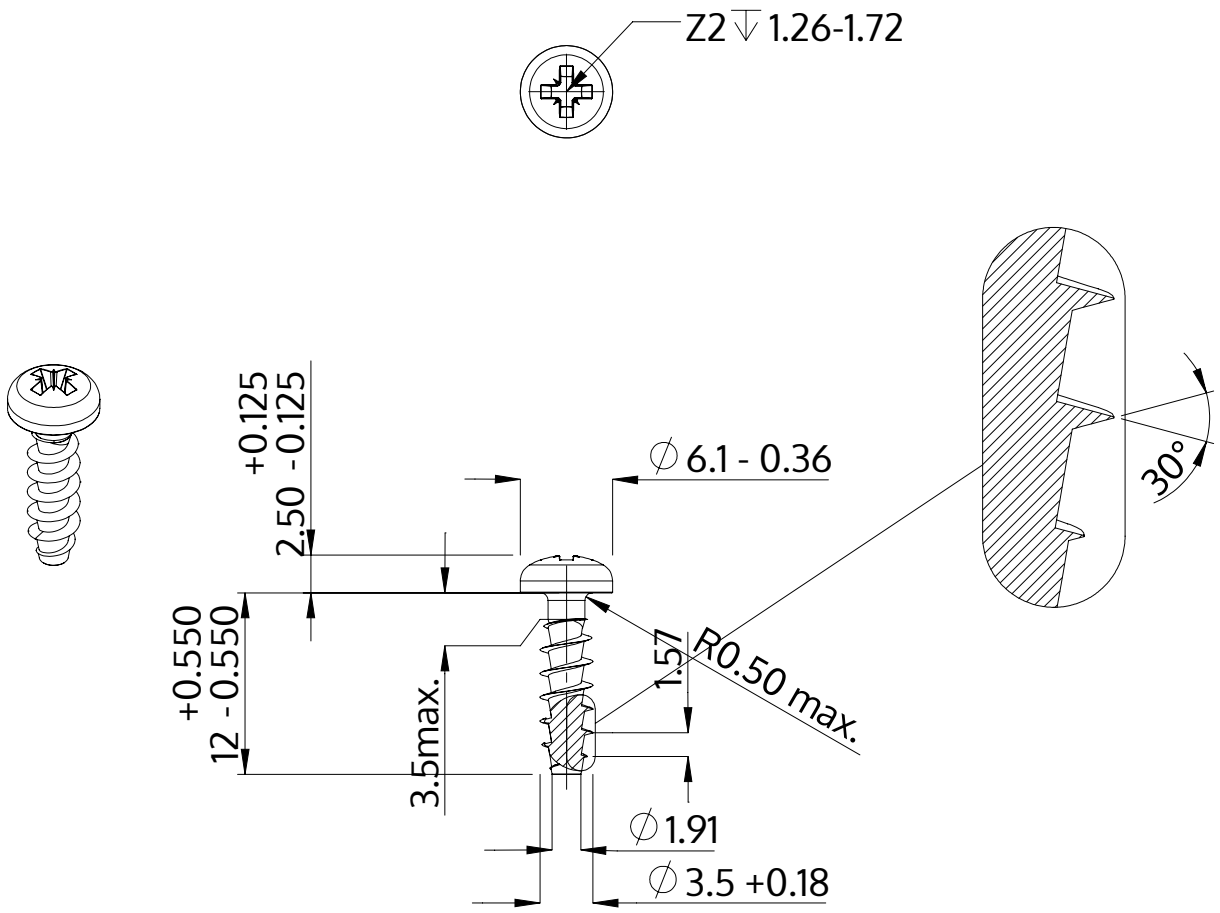

Beskrivelse	STP22A 3.5x12.0 - Z2
Materiale	Ædelstål A2
Overflade	blank, bejdset og passiveret
Vægt	0.813 kg / 1000 stykke

SCREWERK	**STP22A0350120E**	
Metrisk tegning A4	Skalering 2:1	2024-10