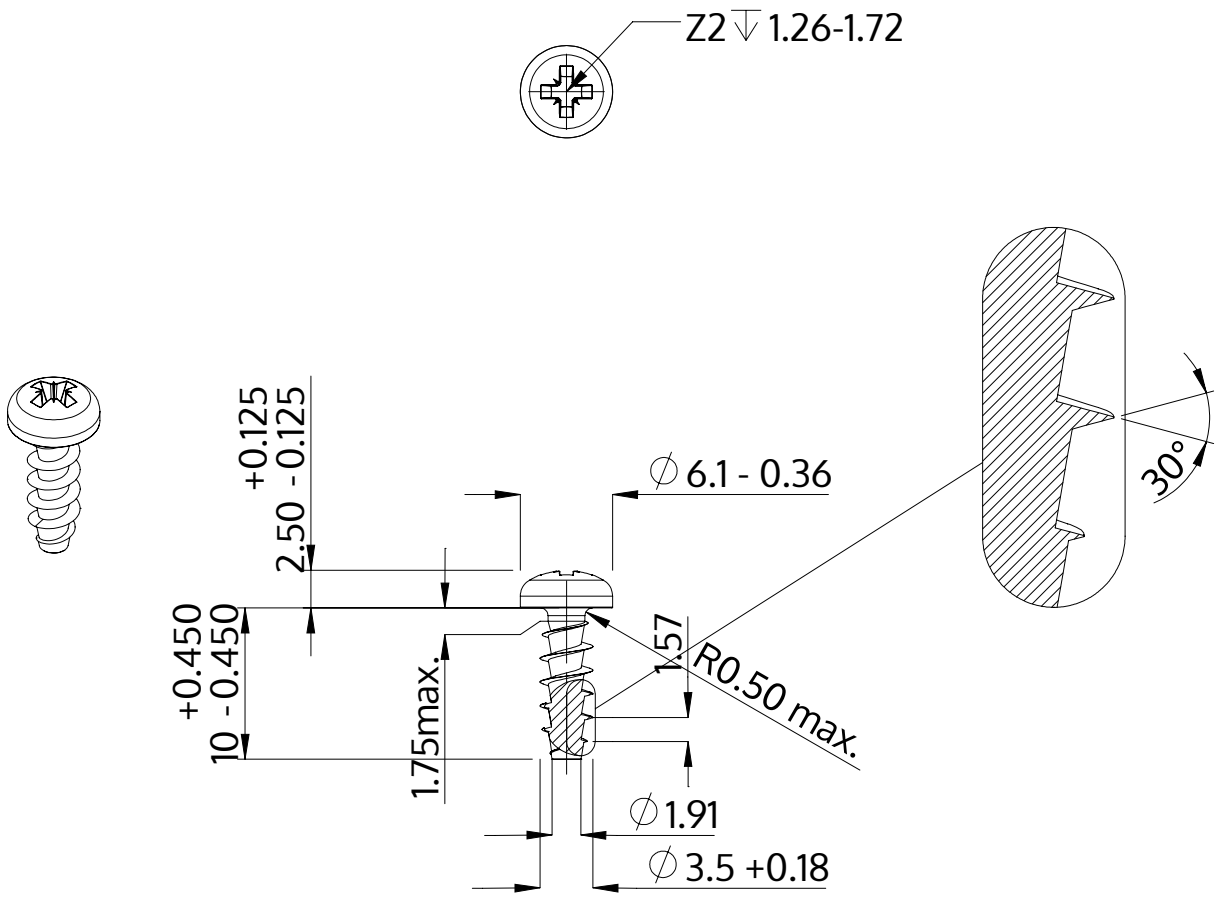

Beskrivning	STP22A 3.5x10.0 - Z2
Material	stål, härdat
Yta	ZnNi svart-passiviserad/Cr-VI-fri, härdad, förseglad
Vikt	0.738 kg / 1000 styck

SCREWERK	**STP22A0350100B**	
Metrisk skiss A4	Skala 2:1	2024-10