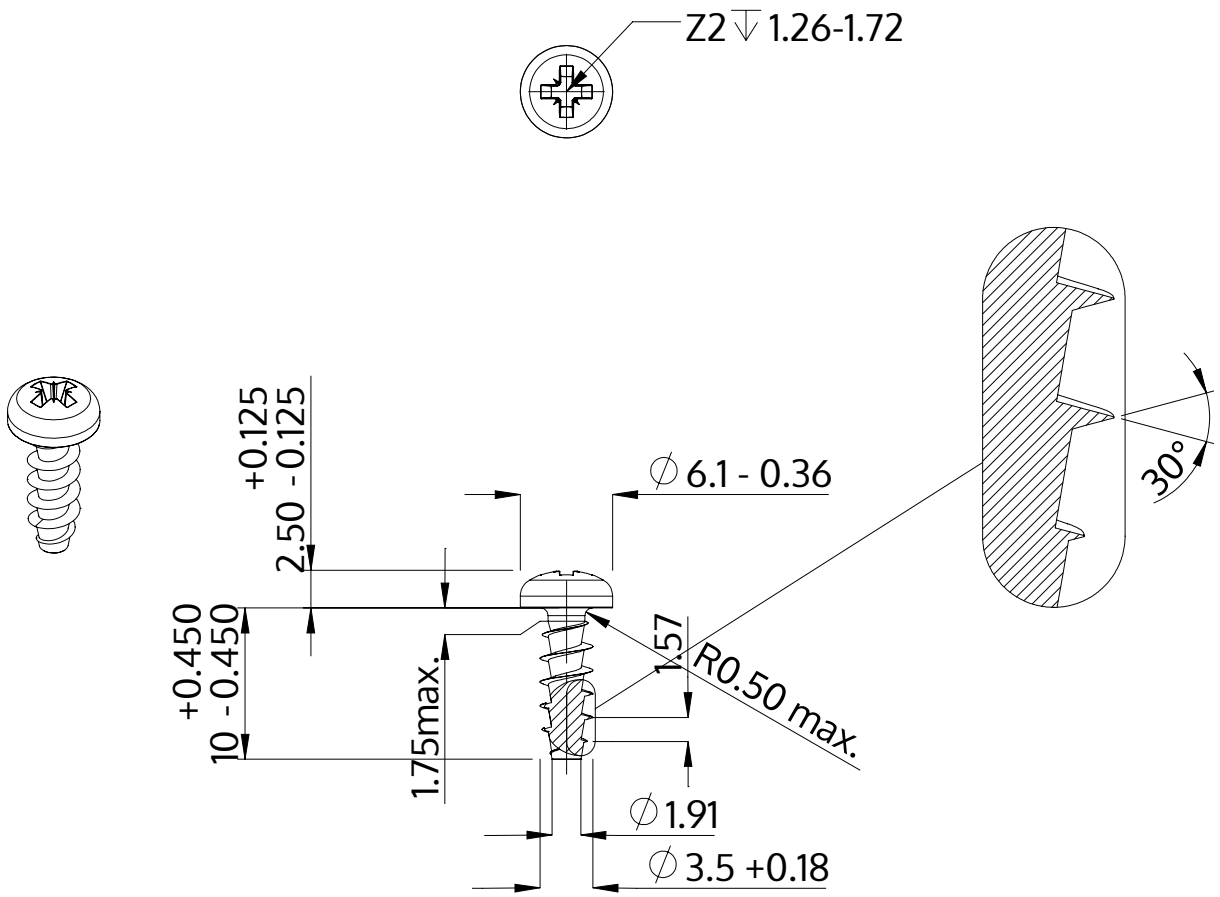

Beschrijving	STP22A 3.5x10.0 - Z2
Materiaal	veredeld staal
Oppervlak	ZnNi zwart-gepassiveerd, getempert, verzegeld
Gewicht	0.738 kg / 1000 stuk

SCREWERK	**STP22A0350100B**	
Metrische tekening A4	Schaal 2:1	2024-10