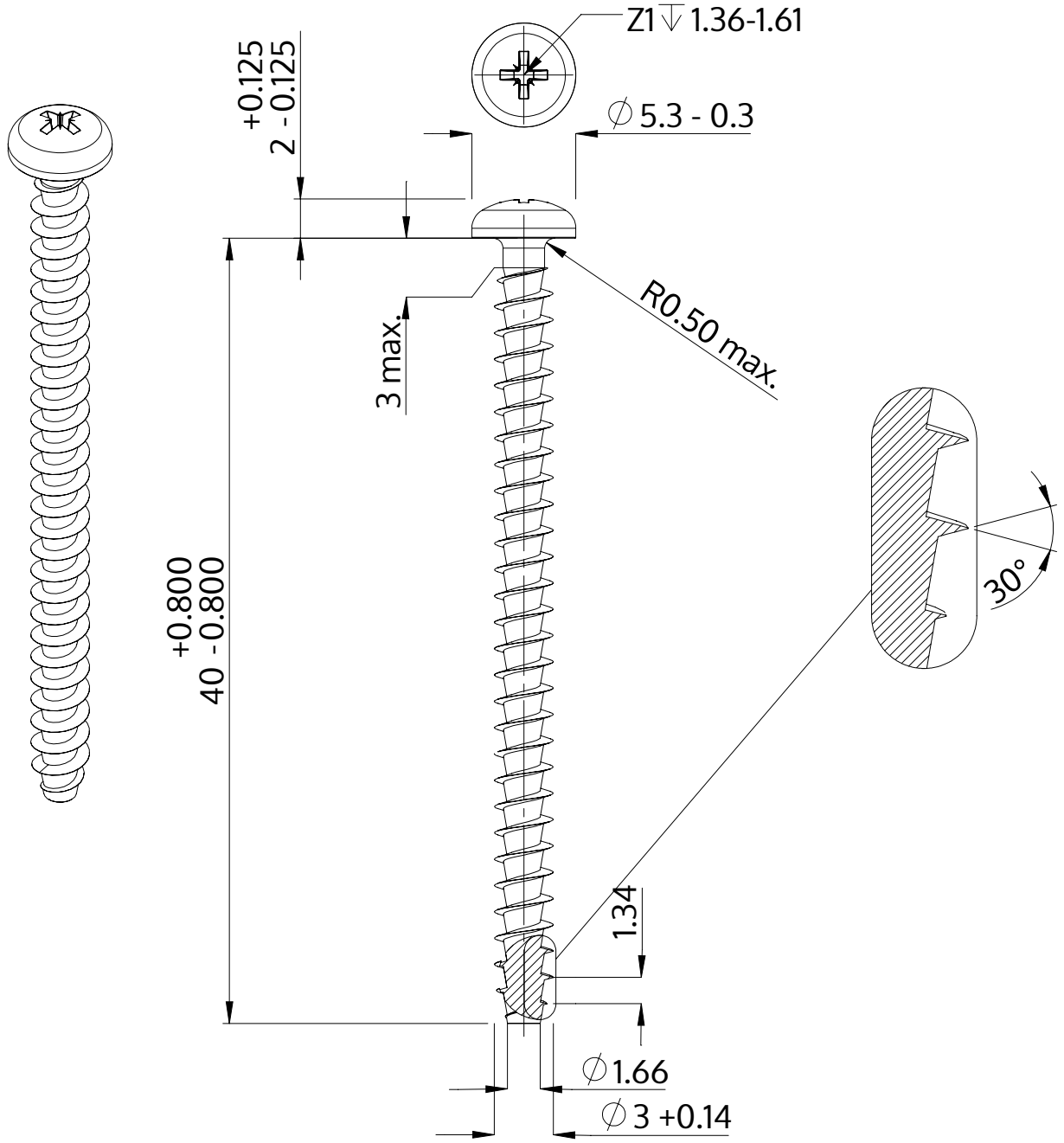


| | |
|---|---|
| Описание | STP22A 3.0x40.0 - Z1 |
| Материал | Нержавеющая сталь A2 |
| Поверхность | Светлый отжиг и пассивация |
| Вес | 1.370 kg / 1000 Штука |

| | | |
|---|---|---|
| SCREWERK | **STP22A0300400E** | |
| Метрический чертеж A4 | Шкала 3:1 | 2024-10 |