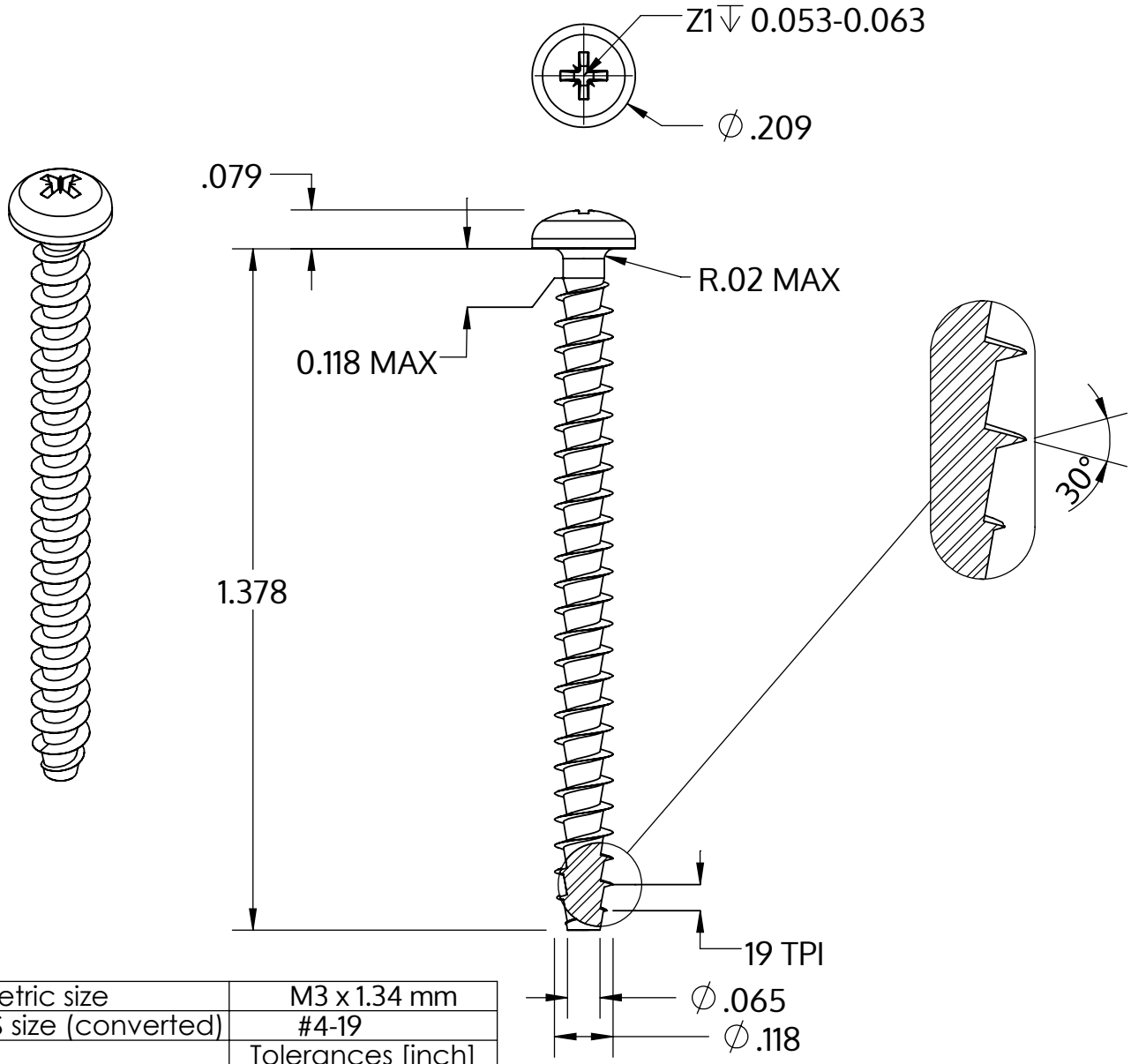

Metric size	M3 x 1.34 mm
US size (converted)	#4-19
	Tolerances [inch]
Length	+/- 0.031
Head diameter	+0 / -0.011
Head height	+/- 0.004
Thread diameter	+0.005 / -0

Beschreibung	STP22A 3.0x35.0 - Z1
Werkstoff	Edelstahl A2
Oberfläche	blank, gebeizt und passiviert
Gewicht	1.227 kg / 1000 Stück

SCREWERK	**STP22A0300350E**	
Zoll Zeichnung Größe A	Skalierung 3:1	2024-10