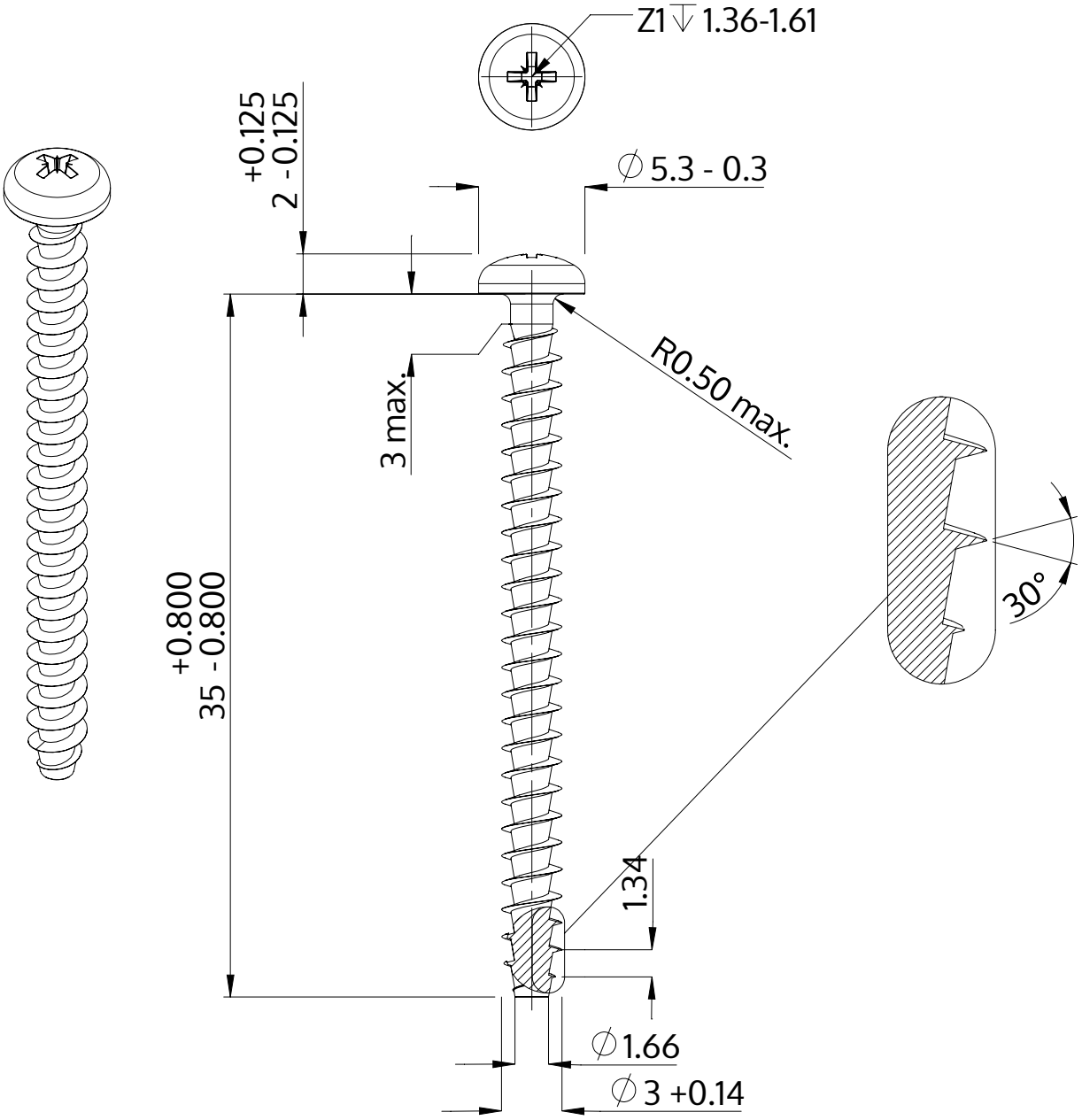

Beschreibung	STP22A 3.0x35.0 - Z1
Werkstoff	Edelstahl A2
Oberfläche	blank, gebeizt und passiviert
Gewicht	1.227 kg / 1000 Stück

SCREWERK	**STP22A0300350E**	
Metrische Zeichnung A4	Skalierung 3:1	2024-10