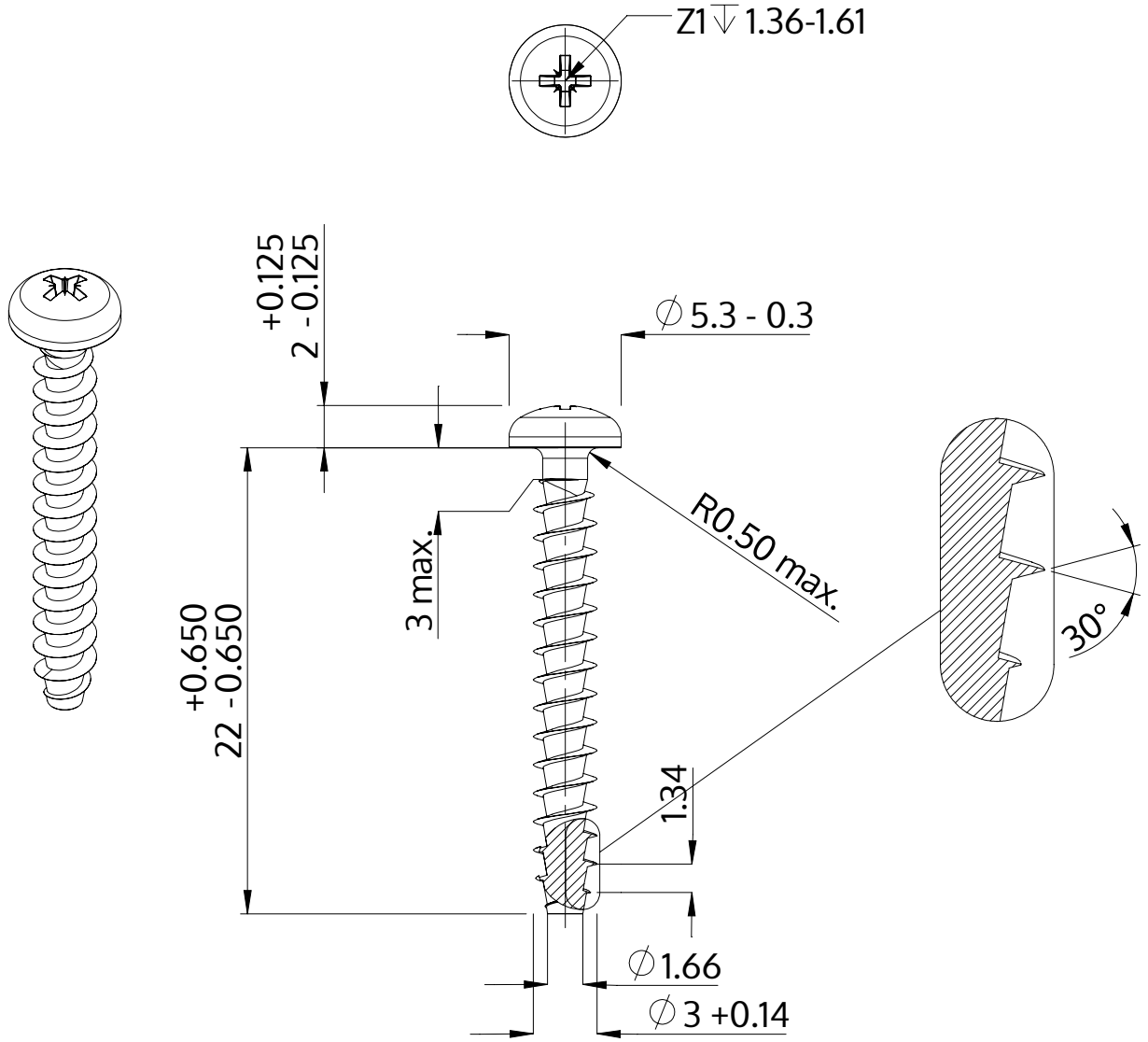

Popis	STP22A 3.0x22.0 - Z1
Materiál	Nerezová ocel A2
Povrch	holá, mořená a pásová ocel
Hmotnost	0.854 kg / 1000 Kus

SCREWERK	**STP22A0300220E**	
Metric výkres A4	Měřítko 3:1	2024-10