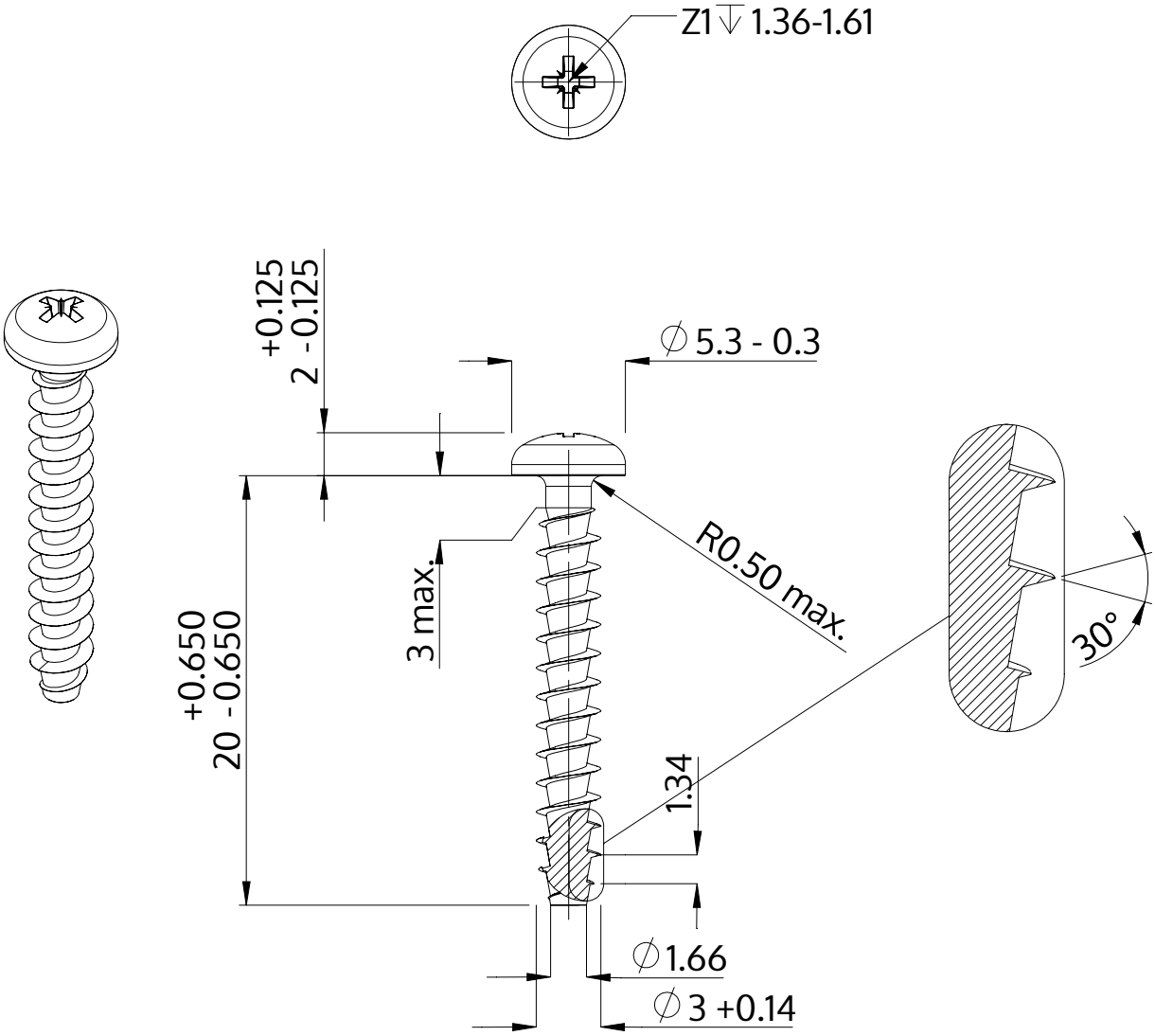

Descripción	STP22A 3.0x20.0 - Z1
Material	Acero Inoxidable A2
Superficie	Laminado brillante, barnizado y pasivado
Peso	0.797 kg / 1000 Piezas

SCREWERK	**STP22A0300200E**	
Diseño métrico	Escalada 3:1	2024-10