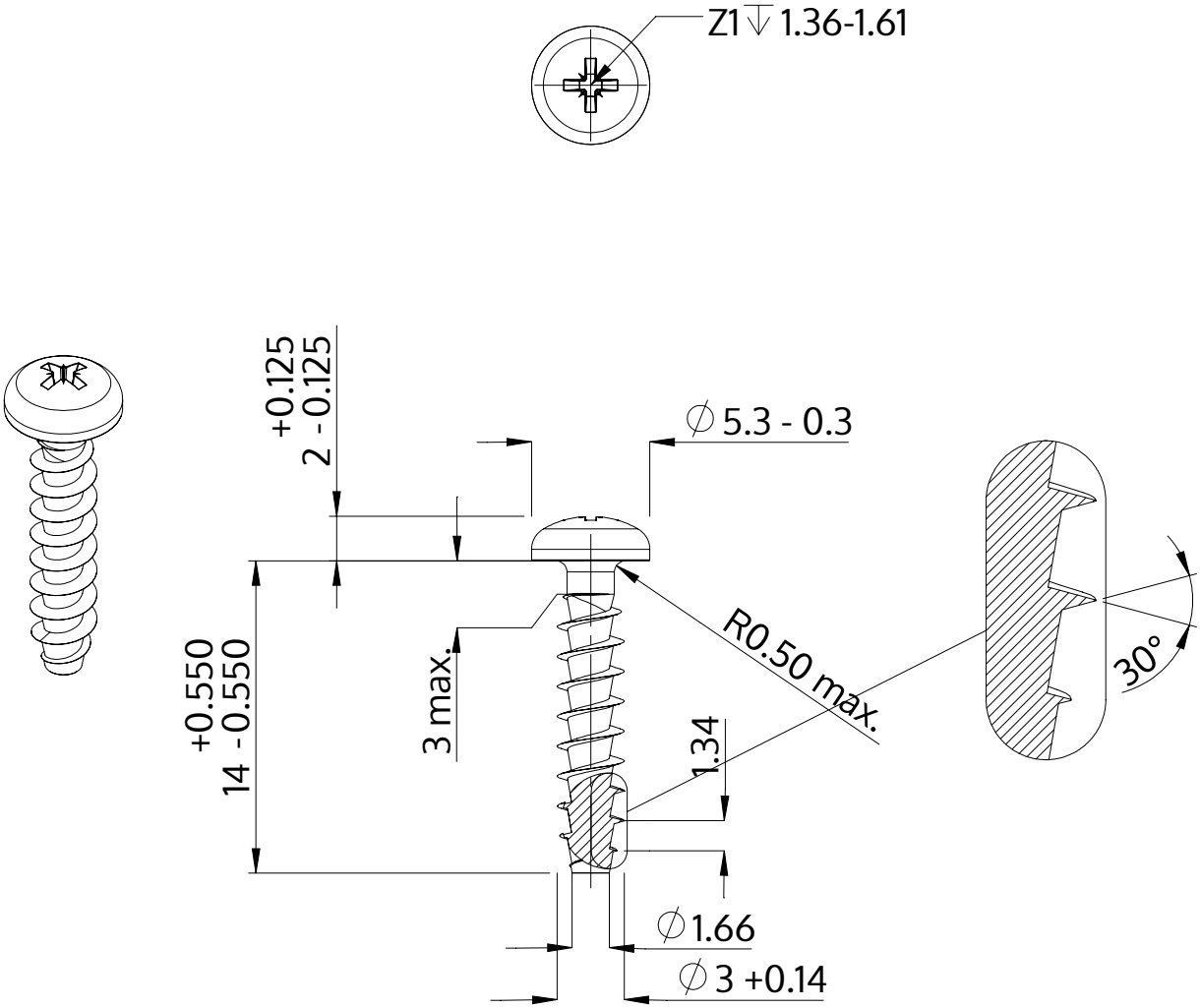

Descripción	STP22A 3.0x14.0 - Z1
Material	Acero, endurecido
Superficie	Zinc-Niquelado, pasivado negro/ sin Cr-VI, recocido, sellado
Peso	0.625 kg / 1000 Piezas

SCREWERK	**STP22A0300140B**	
Diseño métrico	Escalada 3:1	2024-10