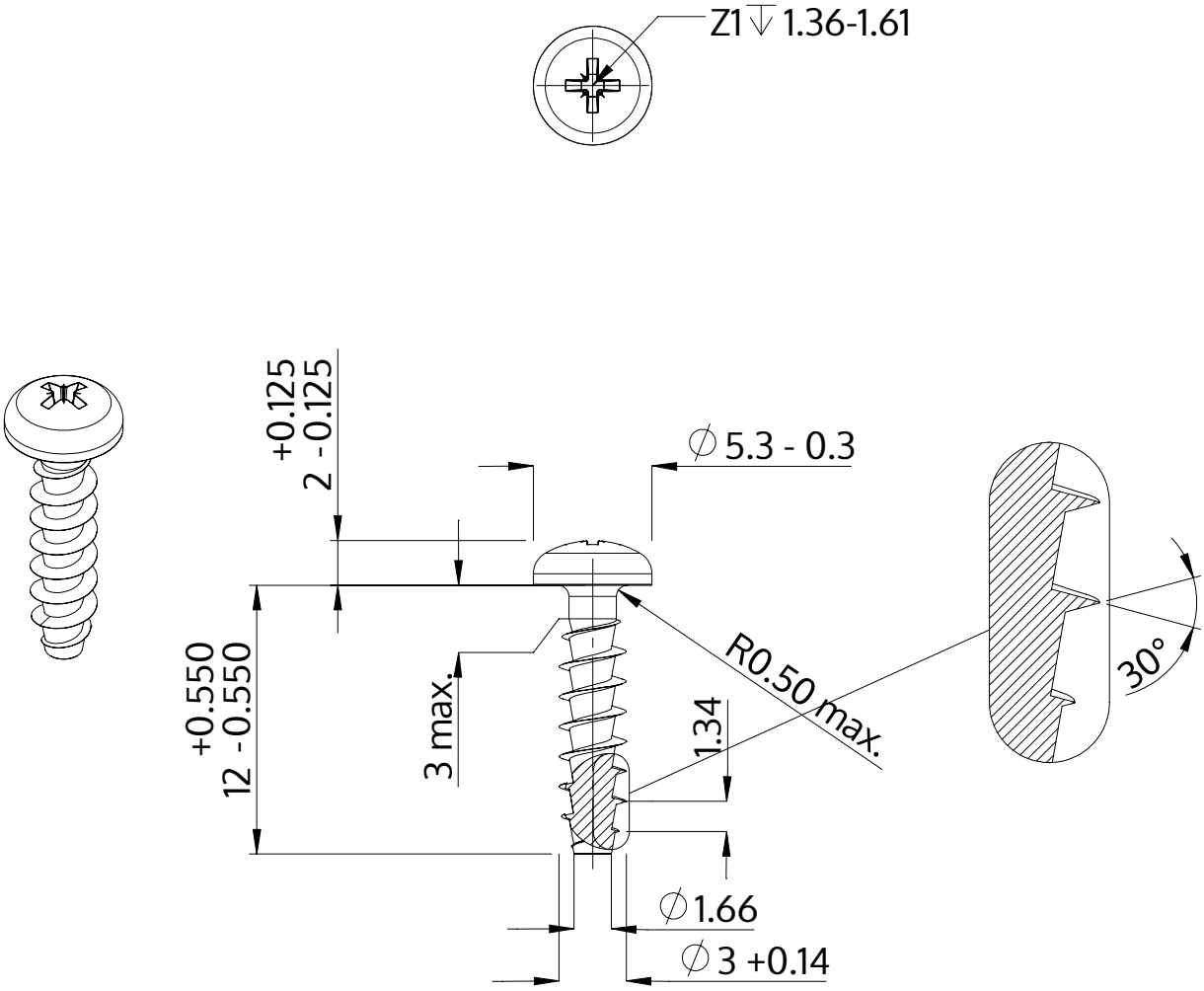

Descriere	STP22A 3.0x12.0 - Z1
Material	oțel, călit
Exterior	zincat 5-7 µm, recopt, pasivat transparent/albastru
Greutate	0.567 kg / 1000 unități

SCREWERK	**STP22A0300120S**	
Desen metric A4	Scalarea 3:1	2024-10