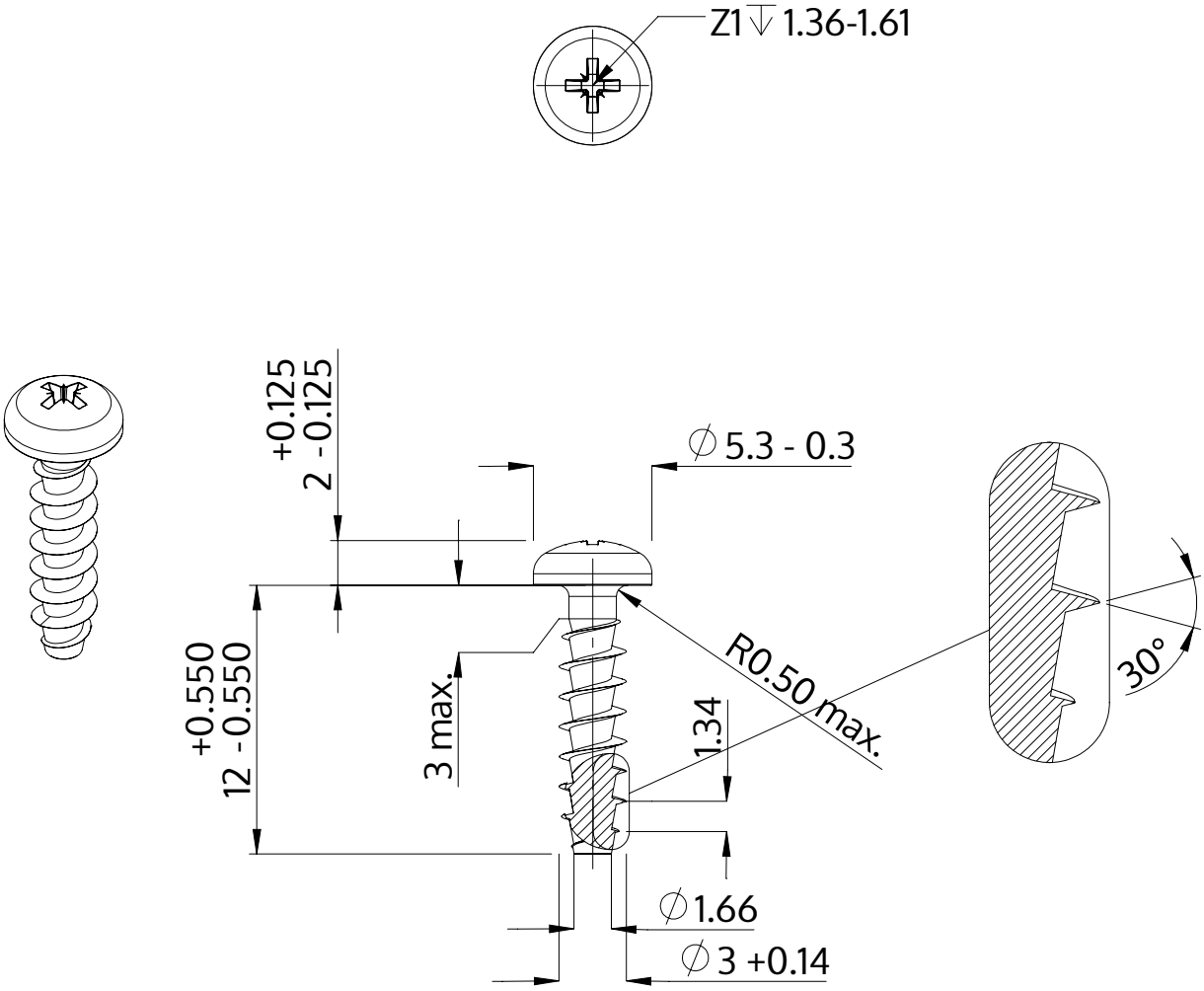

Beschreibung	STP22A 3.0x12.0 - Z1
Werkstoff	Edelstahl A2
Oberfläche	blank, gebeizt und passiviert
Gewicht	0.567 kg / 1000 Stück

SCREWERK	**STP22A0300120E**	
Metrische Zeichnung A4	Skalierung 3:1	2024-10