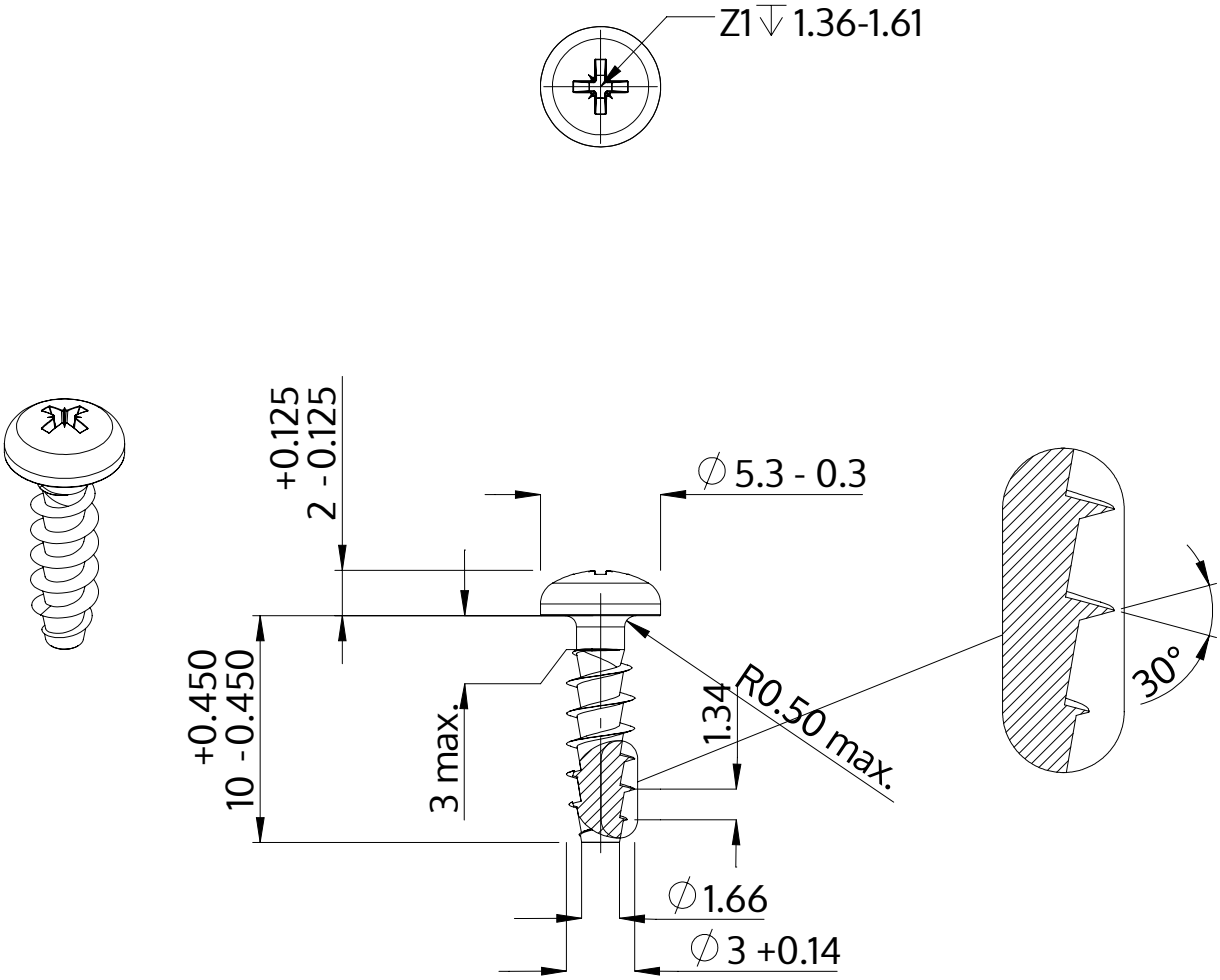

Beschrijving	STP22A 3.0x10.0 - Z1
Materiaal	veredeld staal
Oppervlak	verzinkt 5-7 µm, getempert, blauw / transparant gepassiveerd
Gewicht	0.510 kg / 1000 stuk

SCREWERK	**STP22A0300100S**	
Metrische tekening A4	Schaal 3:1	2024-10