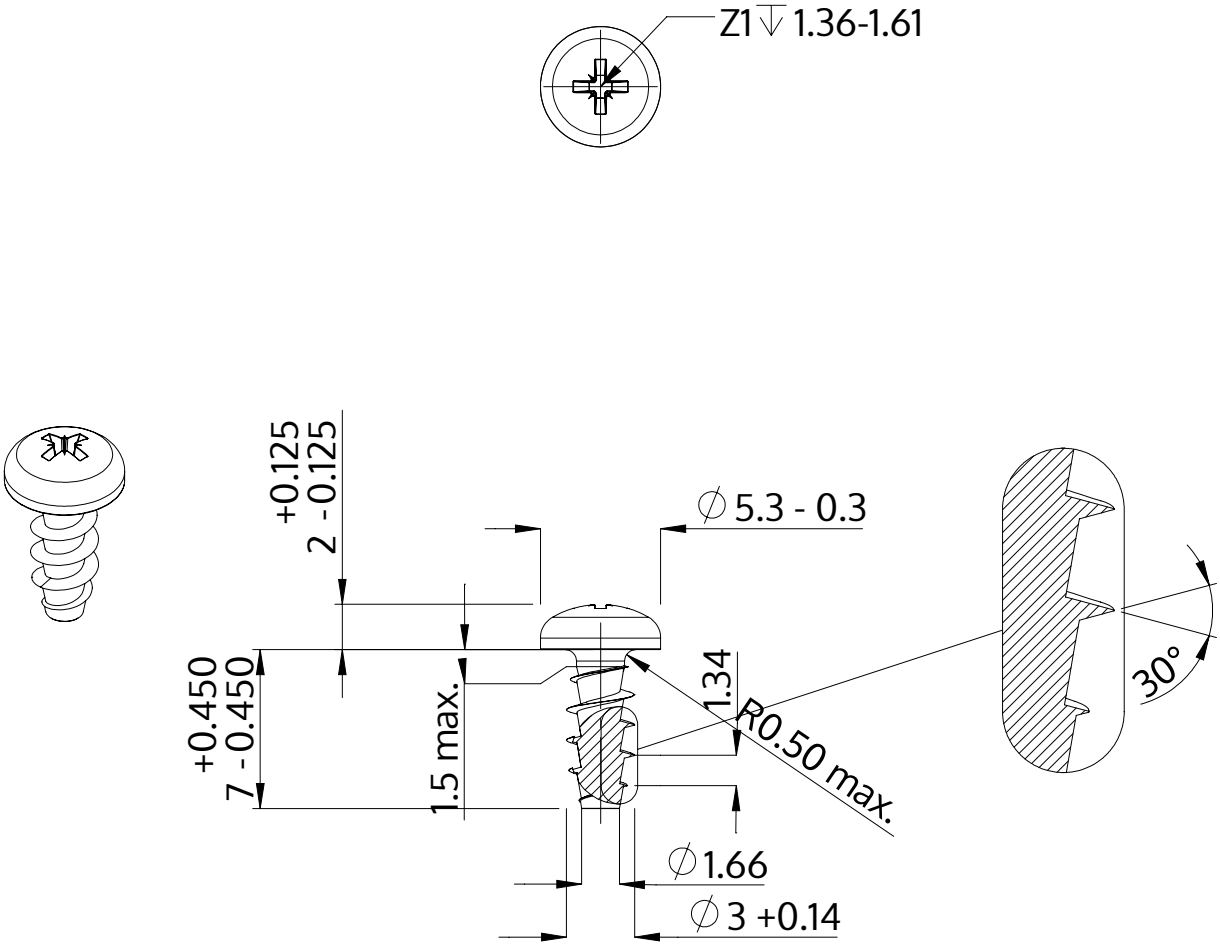

Açıklaması	STP22A 3.0x7.0 - Z1
Malzeme	Paslanmaz Çelik A2
Kaplama	Parlak, cilalanmış ve pasifleştirilmiştir
Ağırlık	0.424 kg / 1000 Adet

SCREWERK	**STP22A0300070E**	
Metrik çizim A4	Ölçeklendirme 3:1	2024-10