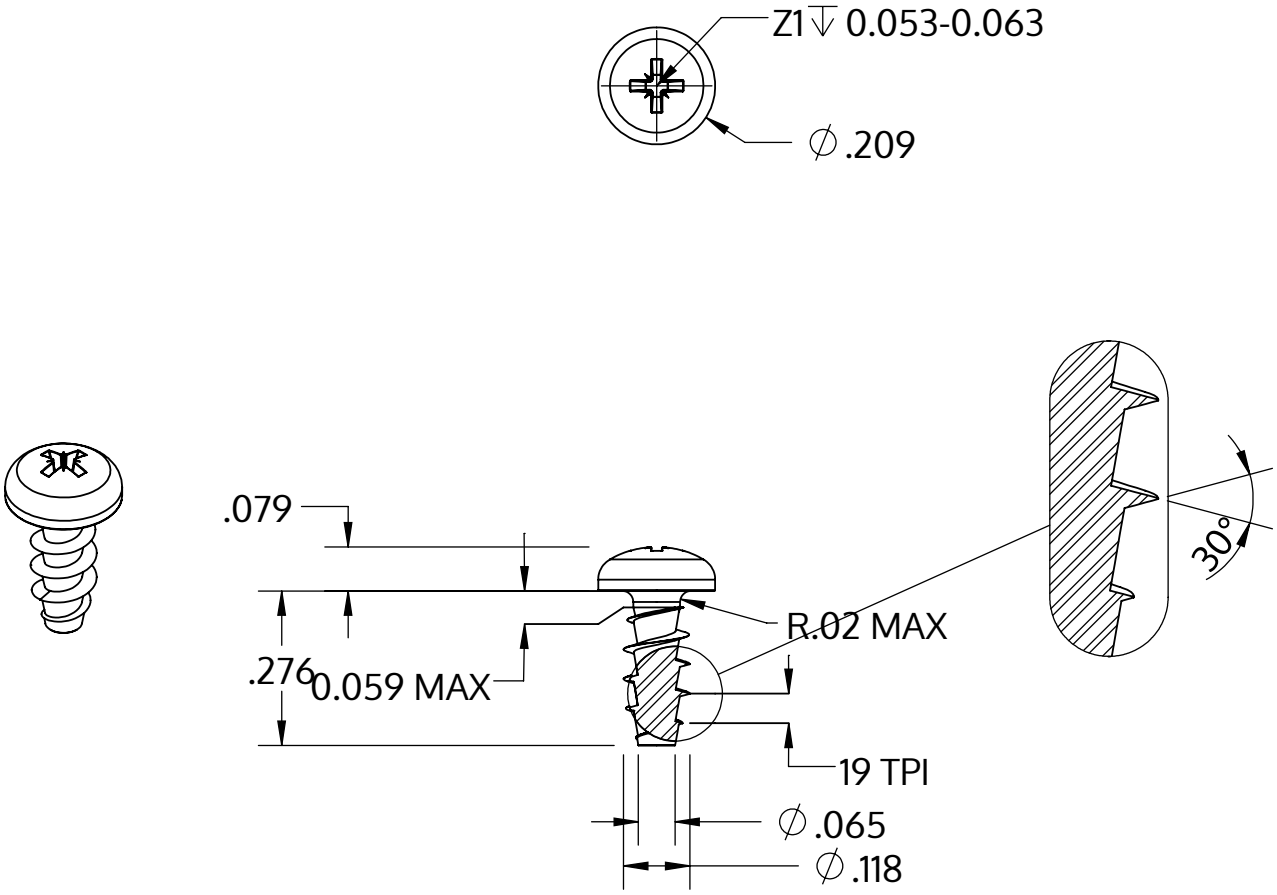


| | |
|---|---|
| Metric size | M3 x 1.34 mm |
| US size (converted) | #4-19 |
| | Tolerances [inch] |
| Length | +/- 0.017 |
| Head diameter | +0 / -0.011 |
| Head height | +/- 0.004 |
| Thread diameter | +0.005 / -0 |

| | |
|---|---|
| Açıklaması | STP22A 3.0x7.0 - Z1 |
| Malzeme | Paslanmaz Çelik A2 |
| Kaplama | Parlak, cilalanmış ve pasifleştirilmiştir |
| Ağırlık | 0.424 kg / 1000 Adet |

| | | |
|---|---|---|
| SCREWERK | **STP22A0300070E** | |
| _Zoll Zeichnung Größe A | Ölçeklendirme 3:1 | 2024-10 |