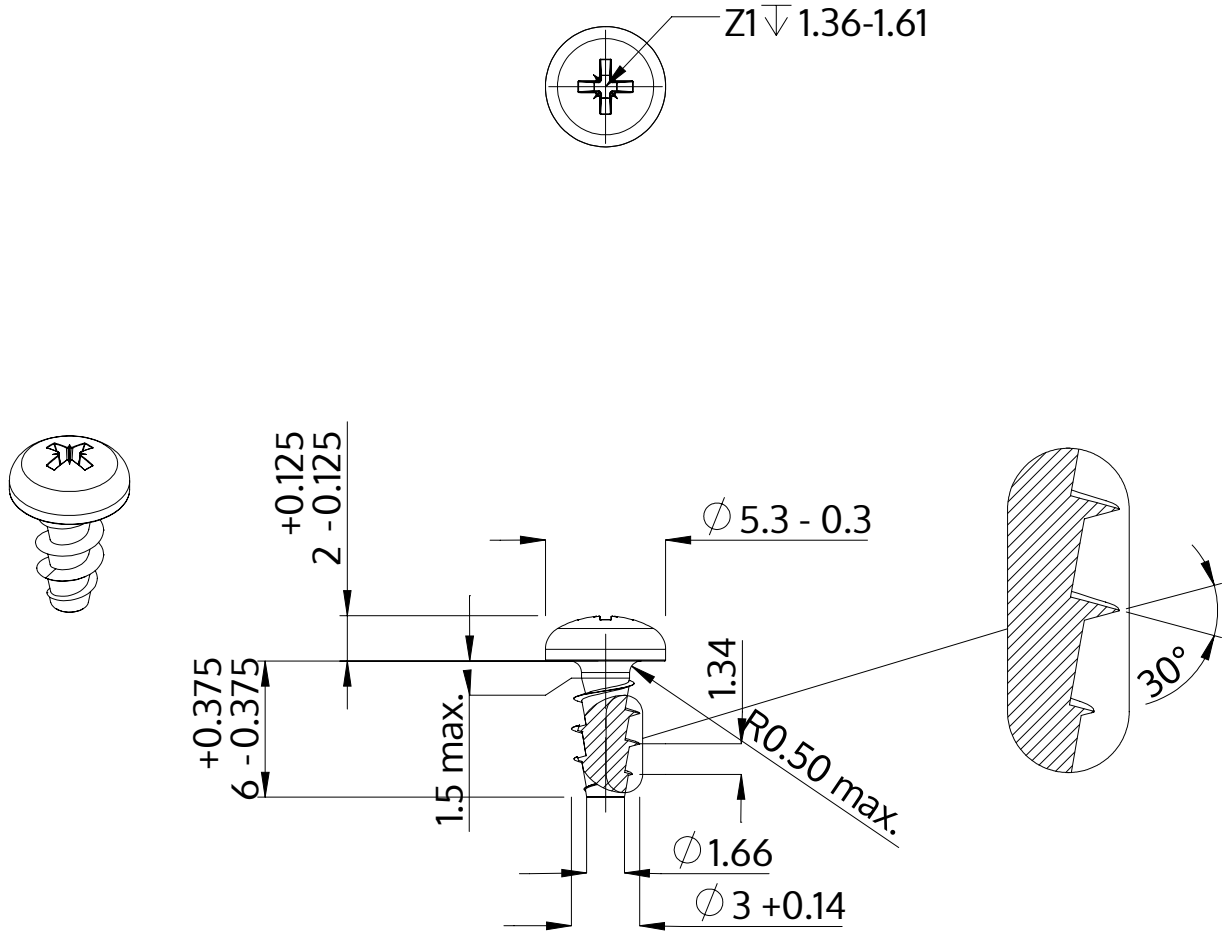

Açıklaması	STP22A 3.0x6.0 - Z1
Malzeme	Çelik, sertleştirilmiş
Kaplama	galvanizli 5-7 µm, temperliö mavi / şeffaf pasifleştirilmiştir
Ağırlık	0.395 kg / 1000 Adet

SCREWERK	**STP22A0300060S**	
Metrik çizim A4	Ölçeklendirme 3:1	2024-10