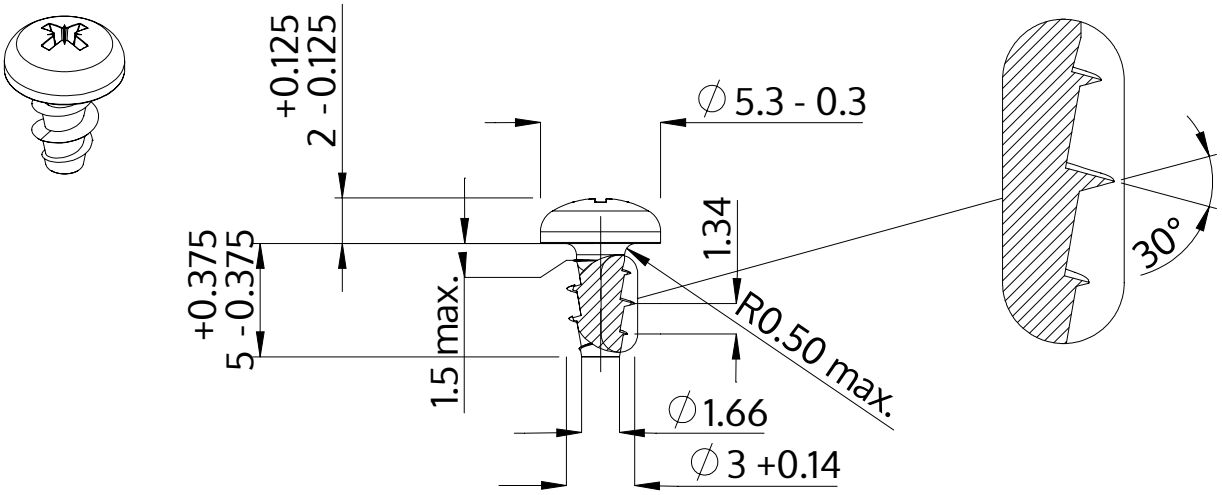

Описание	STP22A 3.0x5.0 - Z1
Материал	сталь, упрочненная
Поверхность	Оцинковка 5-7µm, термообработка,синий / прозрачный пассивация
Вес	0.367 kg / 1000 Штука

SCREWERK	**STP22A0300050S**	
Метрический чертеж A4	Шкала 3:1	2024-10