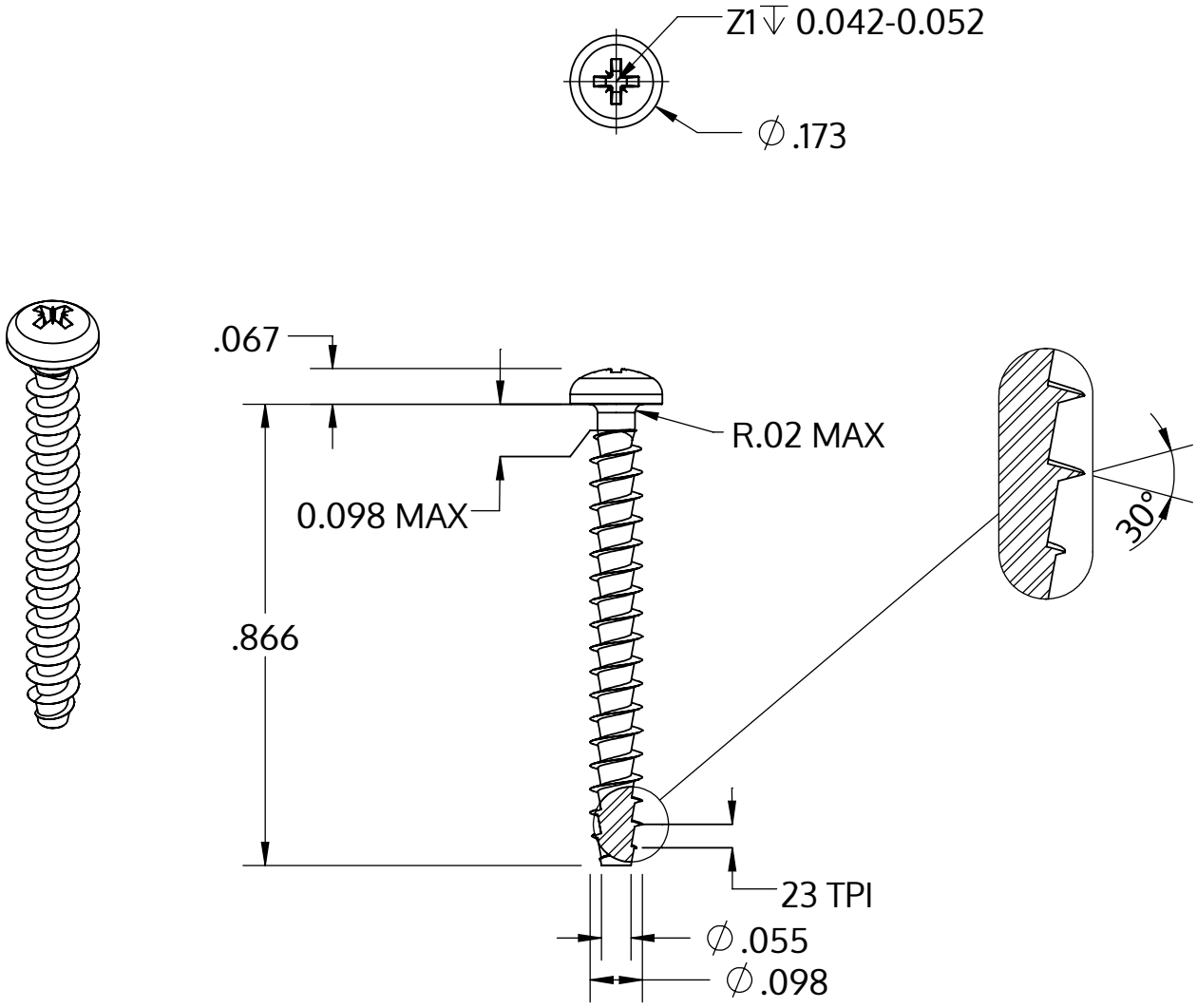

Metric size	M2.5 x 1.12 mm
US size (converted)	#3-23
	Tolerances [inch]
Length	+/- 0.025
Head diameter	+0 / -0.011
Head height	+/- 0.004
Thread diameter	+0.005 / -0

Descrição	STP22A 2.5x22.0 - Z1
Material	aço, endurecido
Superfície	zincado 5-7 µm, galvanizado, azul / passivado transparente
Peso	0.579 kg / 1000 peças

SCREWERK	**STP22A0250220S**	
_Zoll Zeichnung Größe A	Escala None:1	2024-04