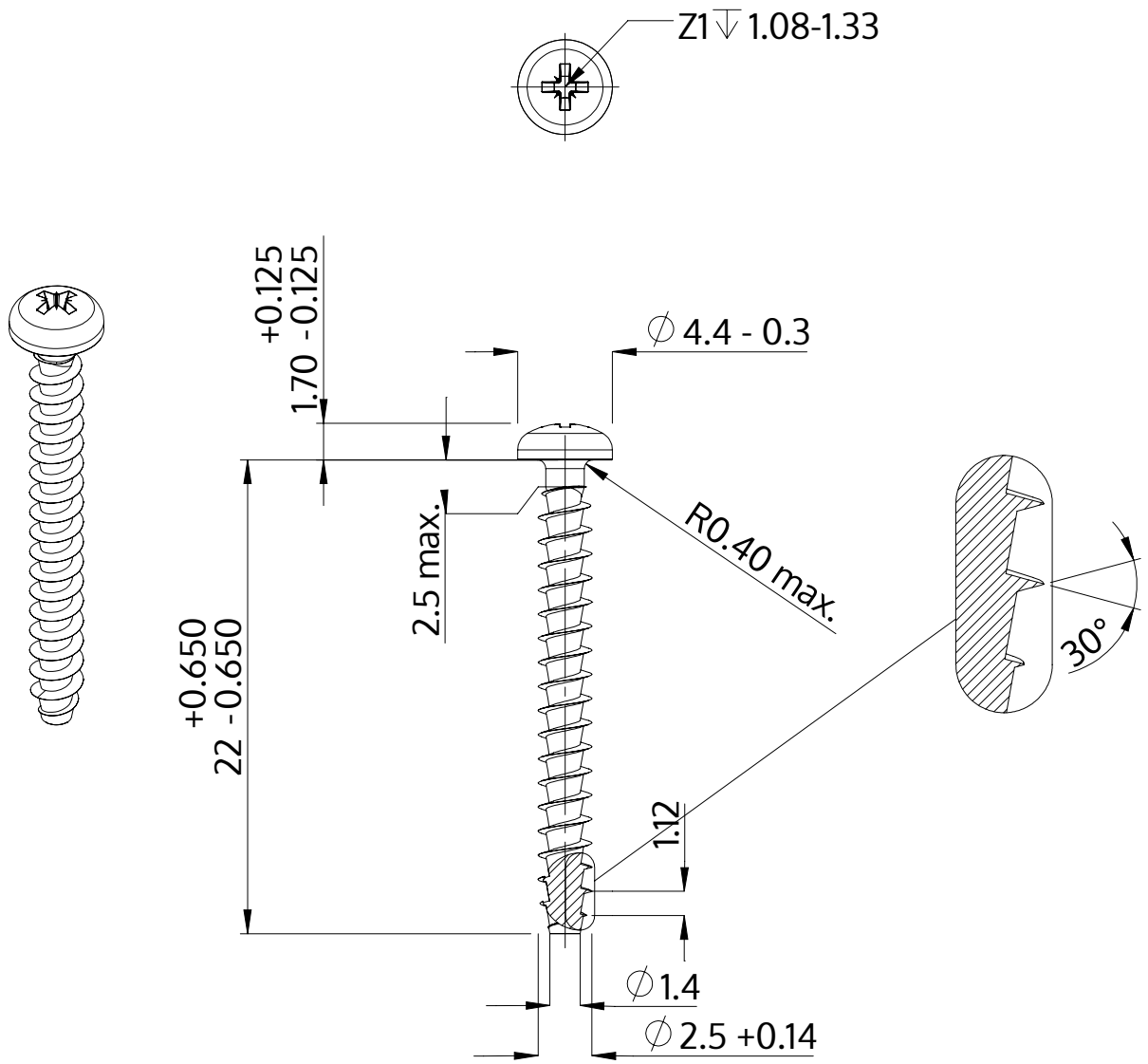

Descrizione	STP22A 2.5x22.0 - Z1
Materiale	acciaio inossidabile A2
Superficie	bianco-decapato e passivato
Peso	0.579 kg / 1000 pezzi

SCREWERK	**STP22A0250220E**	
Disegno metrico A4	Scala 3:1	2024-10