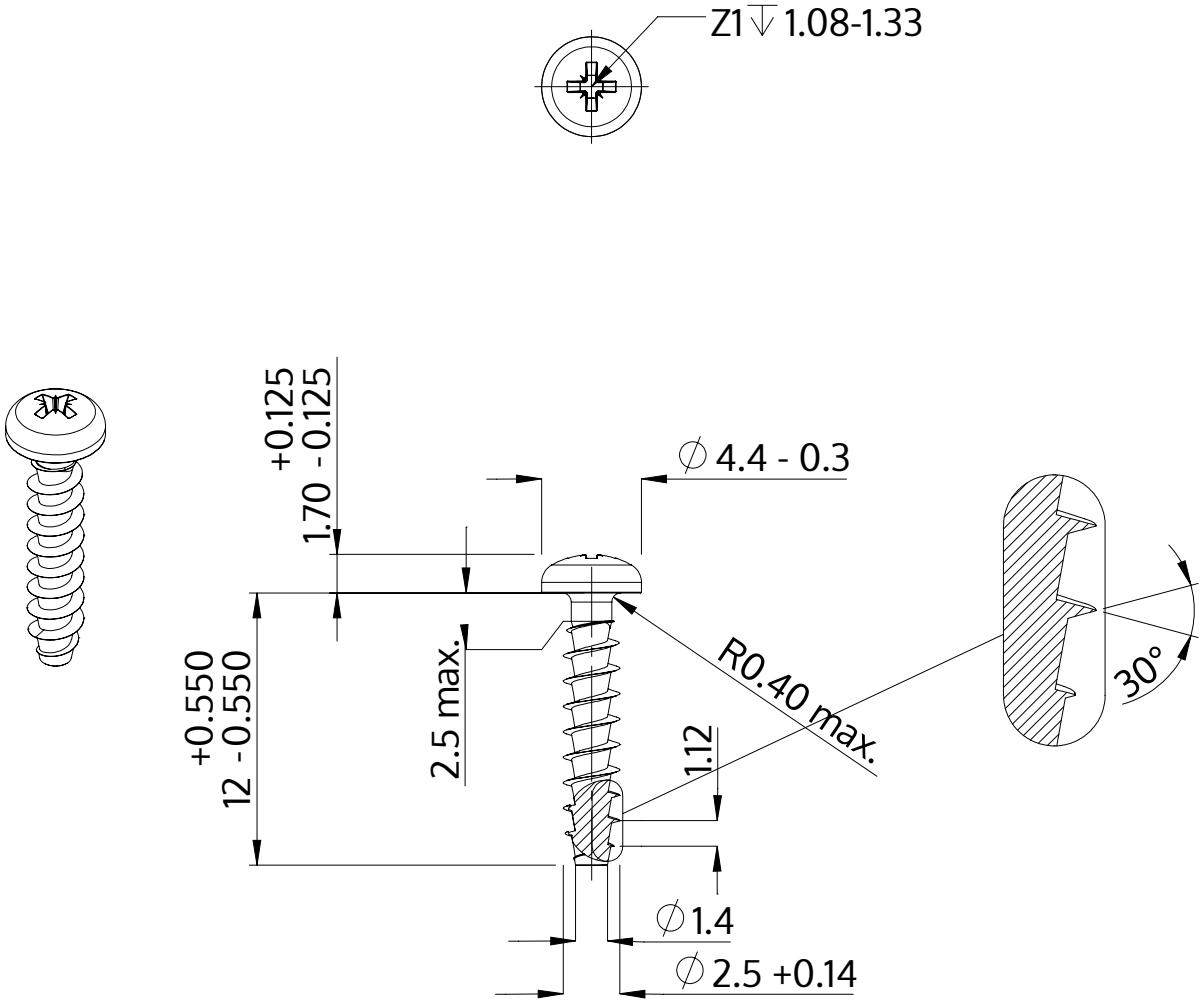

Descrição	STP22A 2.5x12.0 - Z1
Material	aço, endurecido
Superfície	zincado 5-7 µm, galvanizado, azul / passivado transparente
Peso	0.374 kg / 1000 peças

SCREWERK	**STP22A0250120S**	
Desenho Métrico A4	Escala None:1	2024-04