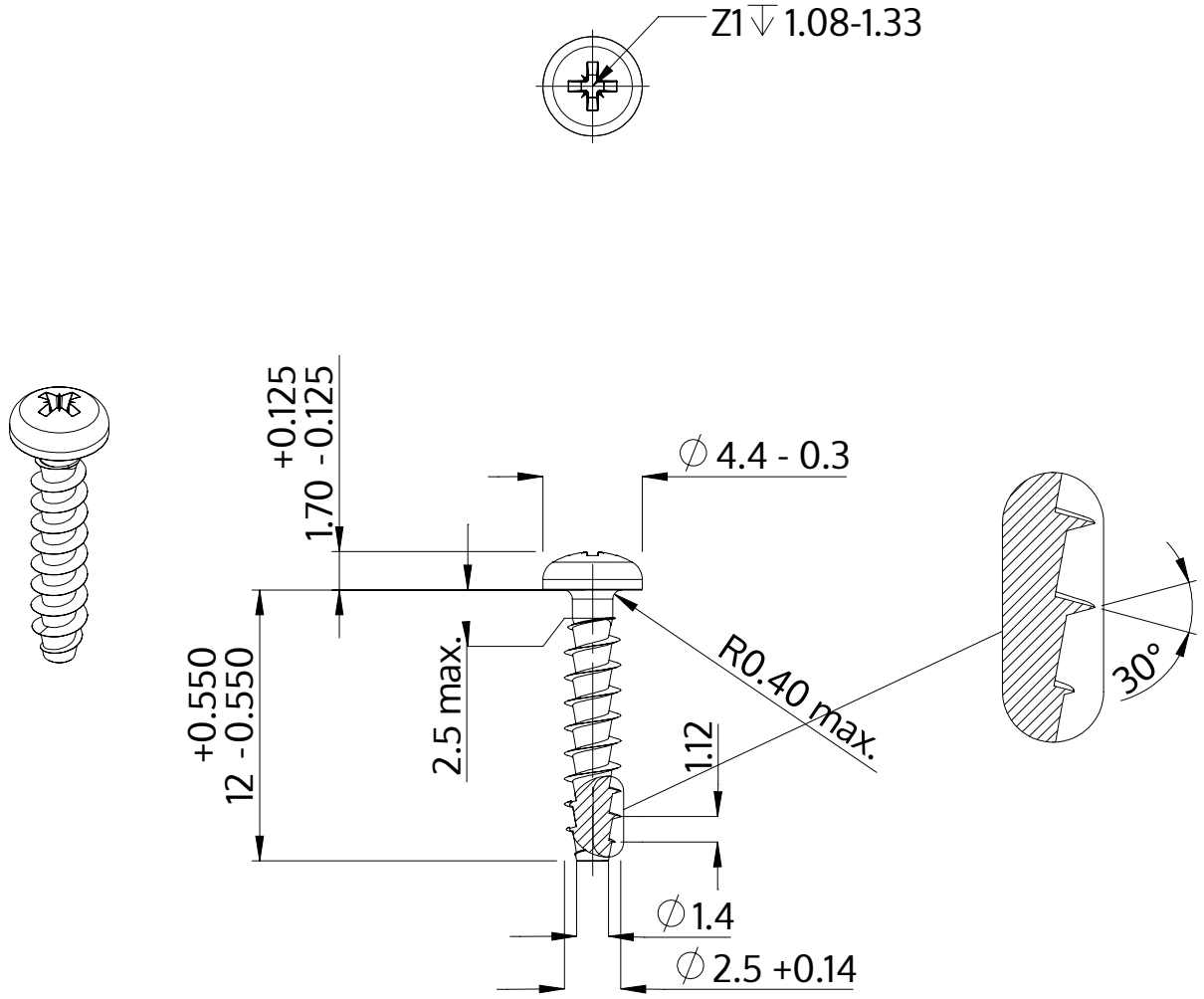

Popis	STP22A 2.5x12.0 - Z1
Materiál	Temperovaná ocel
Povrch	Pozinkovaná 5-7 µm, temperovaná, modrá, pasivovaná průhledně
Hmotnost	0.374 kg / 1000 Kus

SCREWERK	**STP22A0250120S**	
Metric výkres A4	Měřítko 3:1	2024-10