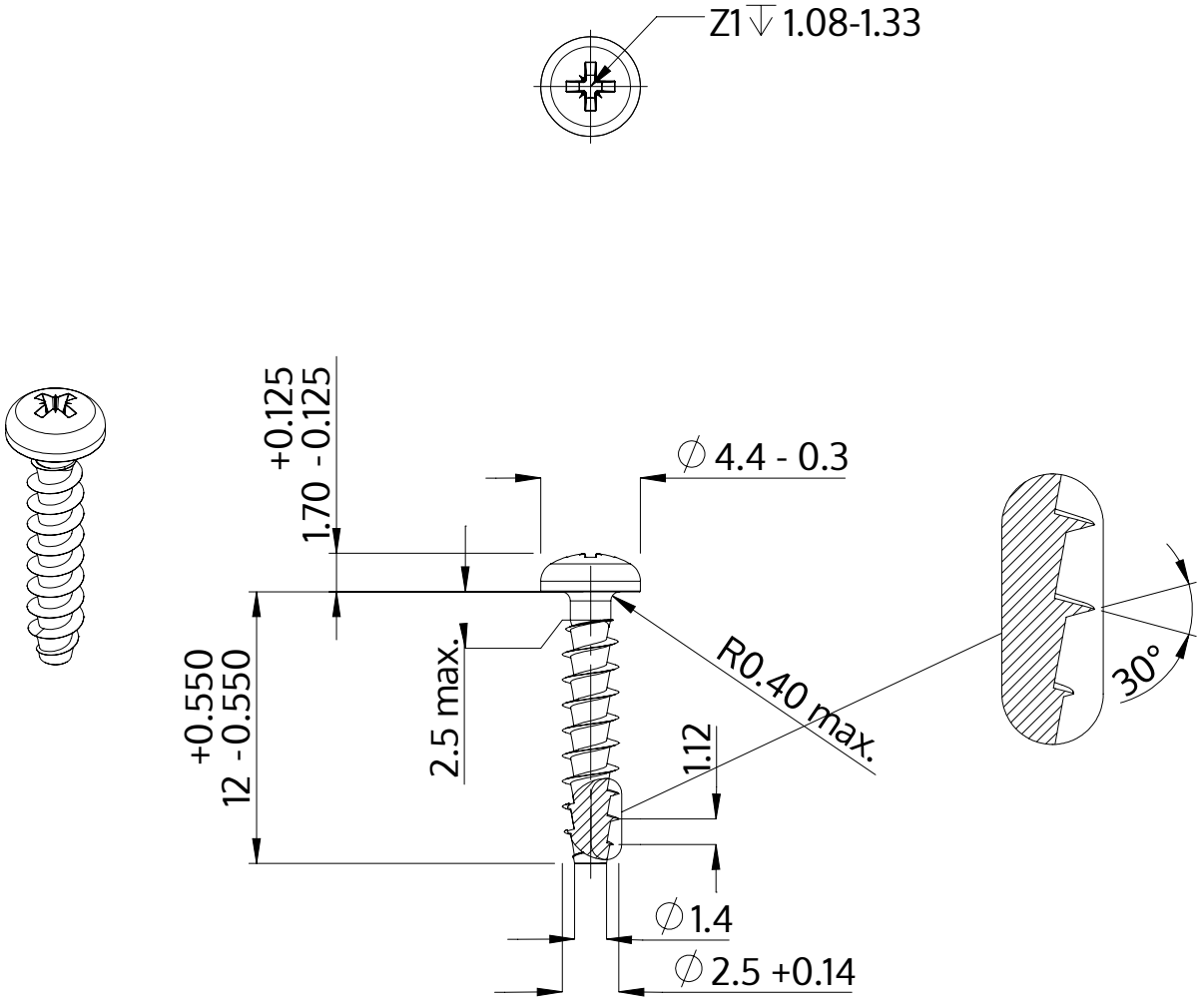

Descriere	STP22A 2.5x12.0 - Z1
Material	oţel inoxidabil A2
Exterior	neacoperit, murat și pasivat
Greutate	0.374 kg / 1000 unități

SCREWERK	**STP22A0250120E**	
Desen metric A4	Scalarea 3:1	2024-10