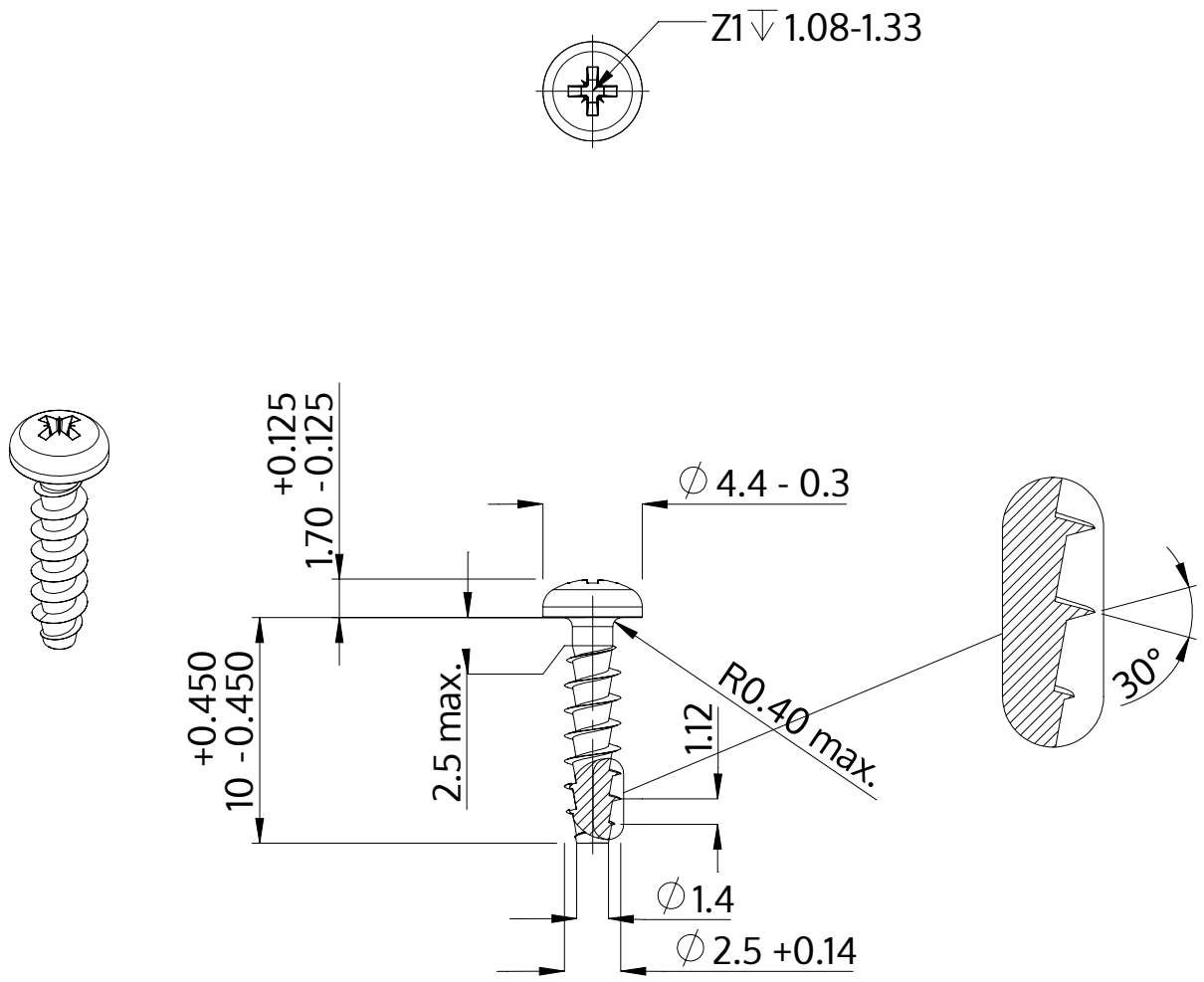

Açıklaması	STP22A 2.5x10.0 - Z1
Malzeme	Paslanmaz Çelik A2
Kaplama	Parlak, cilalanmış ve pasifleştirilmiştir
Ağırlık	0.333 kg / 1000 Adet

SCREWERK	**STP22A0250100E**	
Metrik çizim A4	Ölçeklendirme 3:1	2024-10