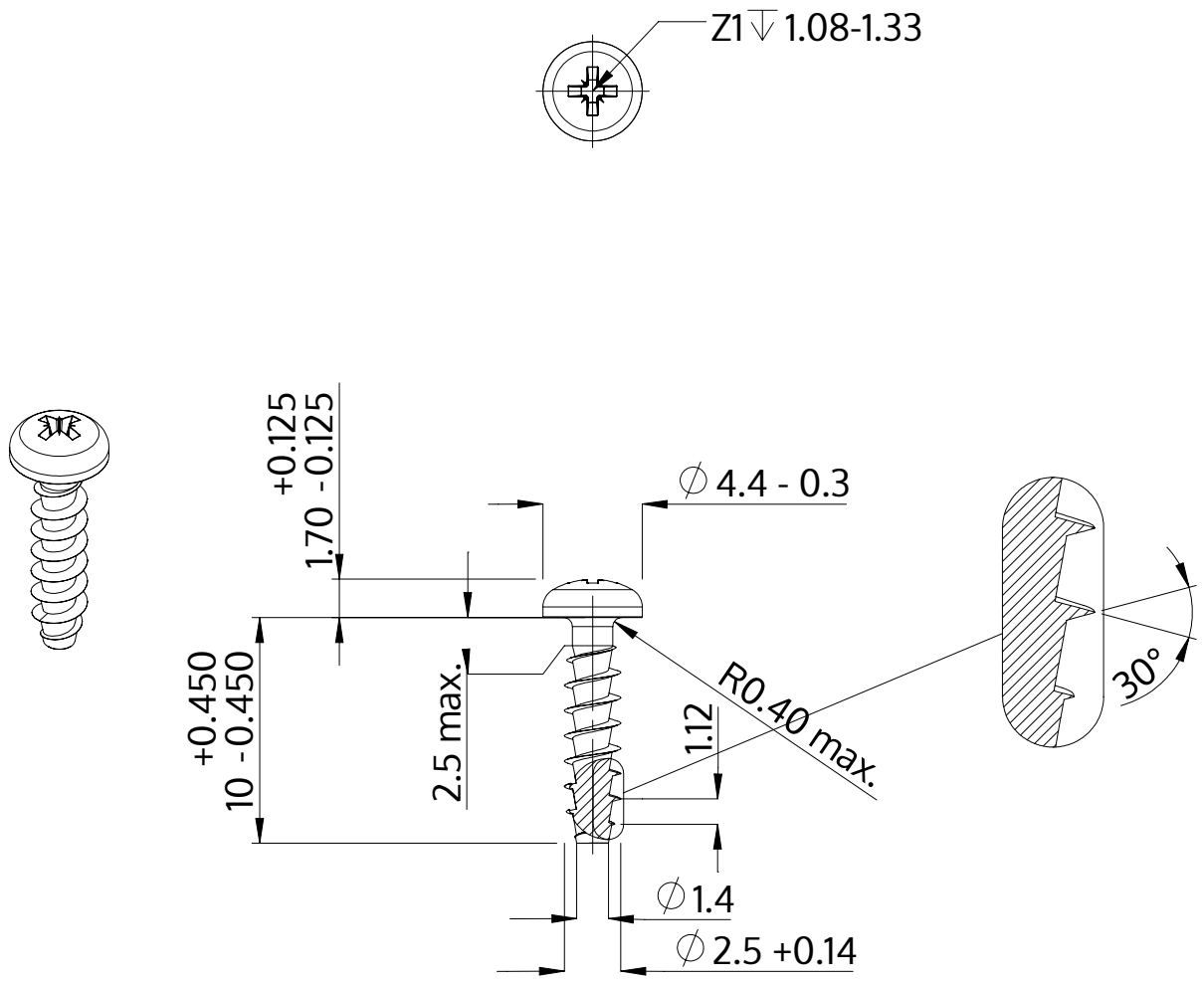

Descrizione	STP22A 2.5x10.0 - Z1
Materiale	acciaio inossidabile A2
Superficie	bianco-decapato e passivato
Peso	0.333 kg / 1000 pezzi

SCREWERK	**STP22A0250100E**	
Disegno metrico A4	Scala 3:1	2024-10