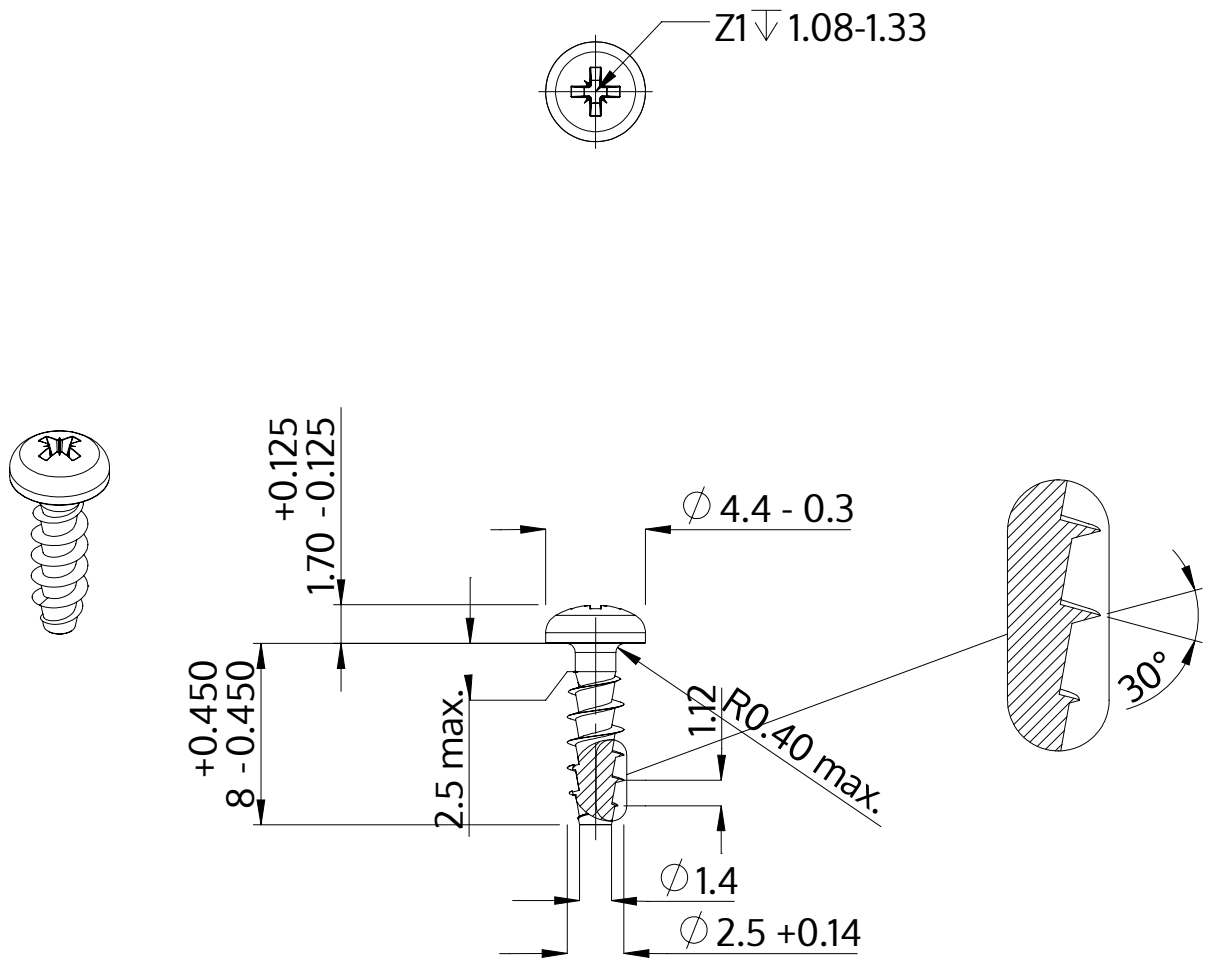

Описание	STP22A 2.5x8.0 - Z1
Материал	стомана, закалена
Повърхност	Цинково покритие 5-7 µm,топлинна обработка, синьо / прозрачно пасивиране
Тегло	0.292 kg / 1000 Бройка

SCREWERK	**STP22A0250080S**	
Метричен дизайн A4	Мащаб 3:1	2024-10