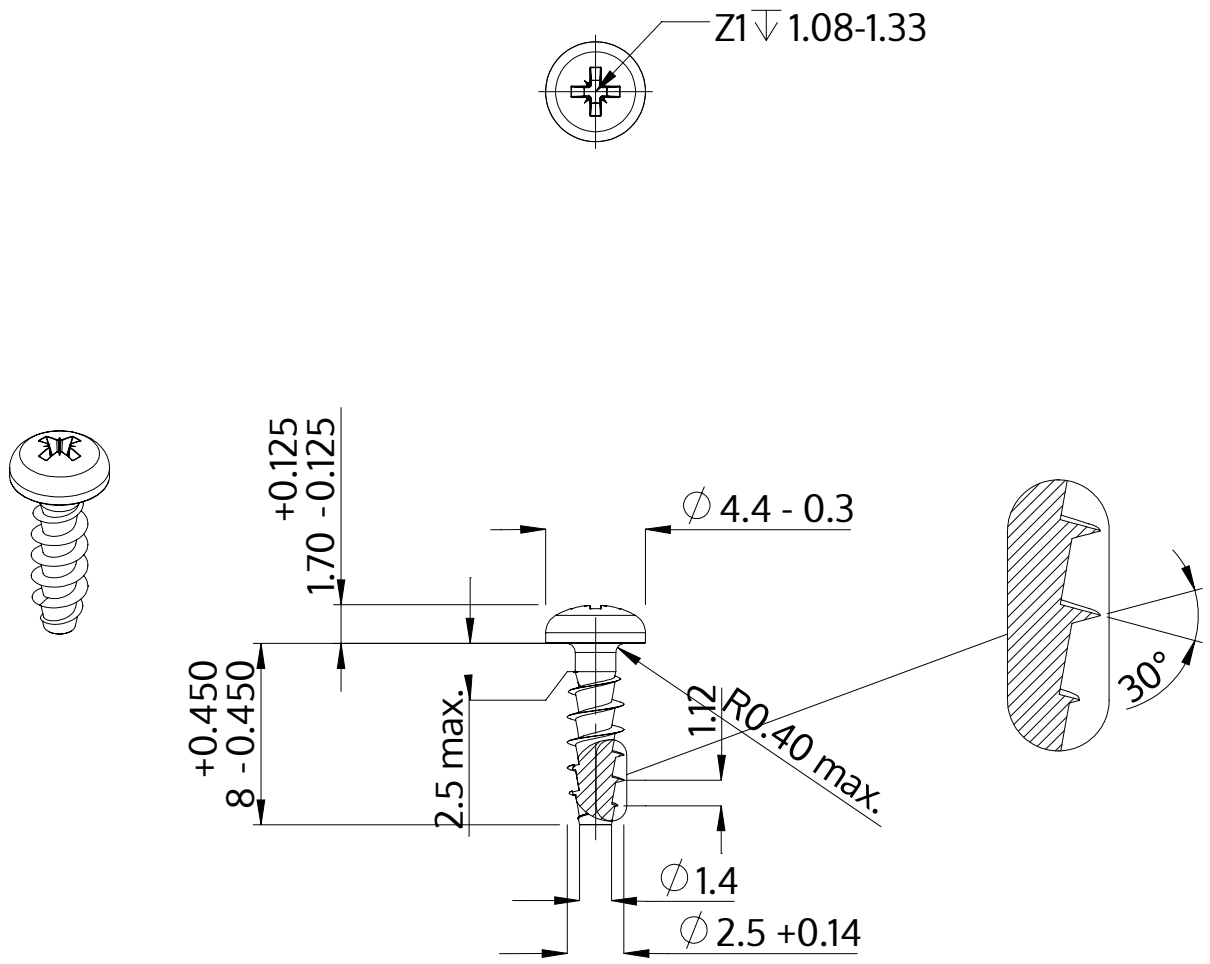

Opis	STP22A 2.5x8.0 - Z1
Materiał	Stal, hartowana
Powierzchnia	ZiNi czarna-pasywowana, temperowana, uszczelniona
Waga	0.292 kg / 1000 sztuk

SCREWERK	**STP22A0250080B**	
Rysunek metryczny A4	Skala 3:1	2024-10