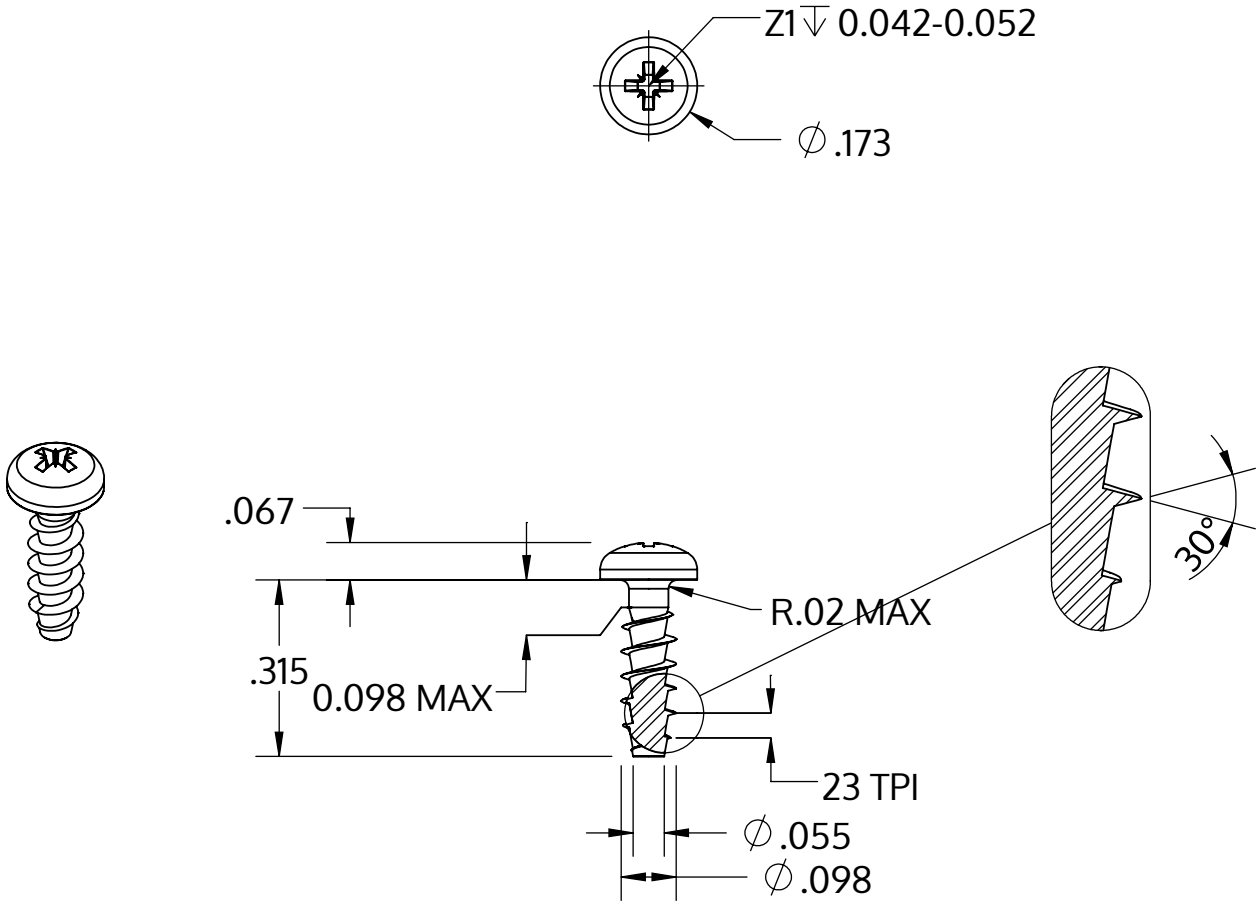

Metric size	M2.5 x 1.12 mm
US size (converted)	#3-23
	Tolerances [inch]
Length	+/- 0.017
Head diameter	+0 / -0.011
Head height	+/- 0.004
Thread diameter	+0.005 / -0

Opis	STP22A 2.5x8.0 - Z1
Materiał	Stal, hartowana
Powierzchnia	ZiNi czarna-pasywowana, temperowana, uszczelniona
Waga	0.292 kg / 1000 sztuk

SCREWERK	**STP22A0250080B**	
_Zoll Zeichnung Größe A	Skala 3:1	2024-10