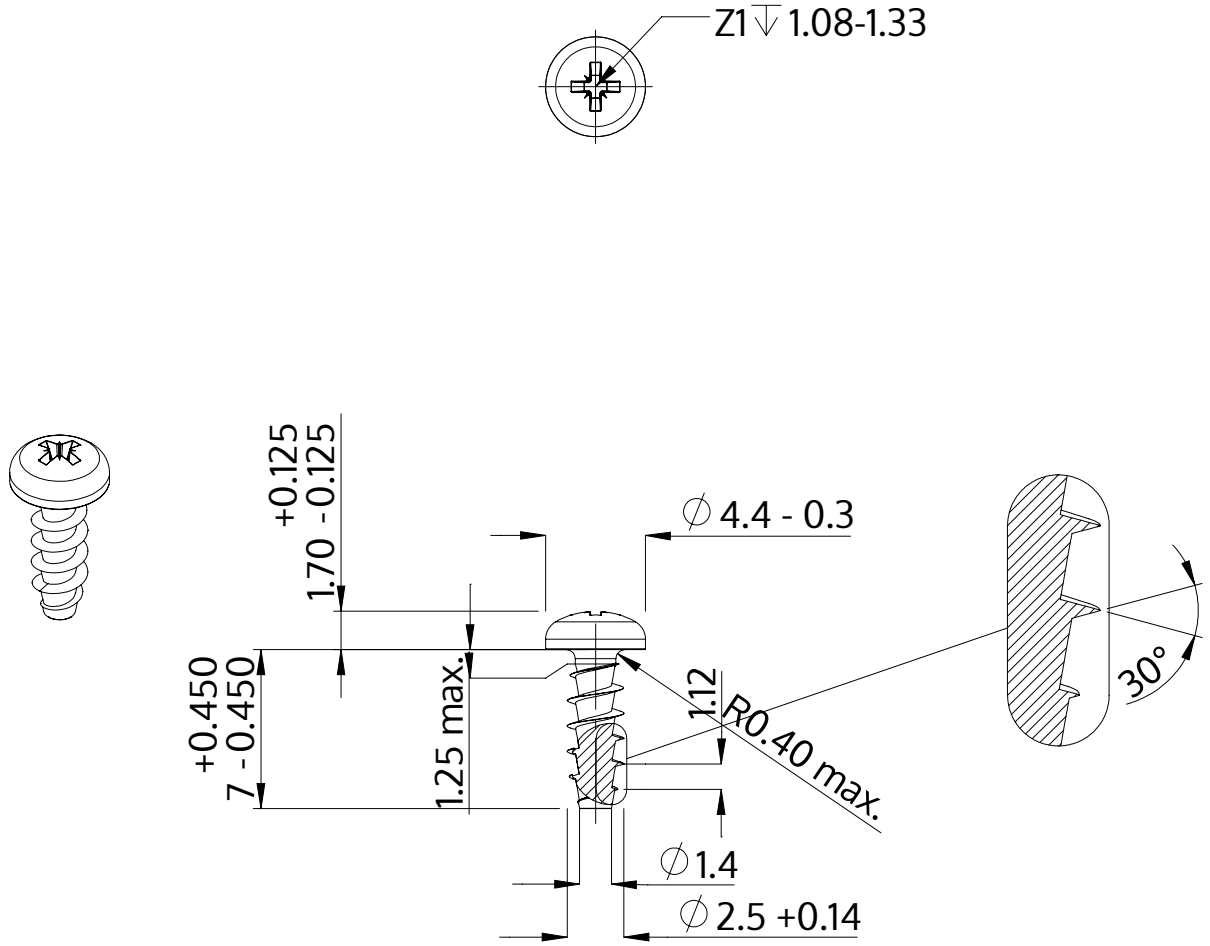

Descrizione	STP22A 2.5x7.0 - Z1
Materiale	acciaio, temprato
Superficie	zincato 5-7 micron, ricotto, blu / trasparente passivato
Peso	0.272 kg / 1000 pezzi

SCREWERK	**STP22A0250070S**	
Disegno metrico A4	Scala 3:1	2024-10