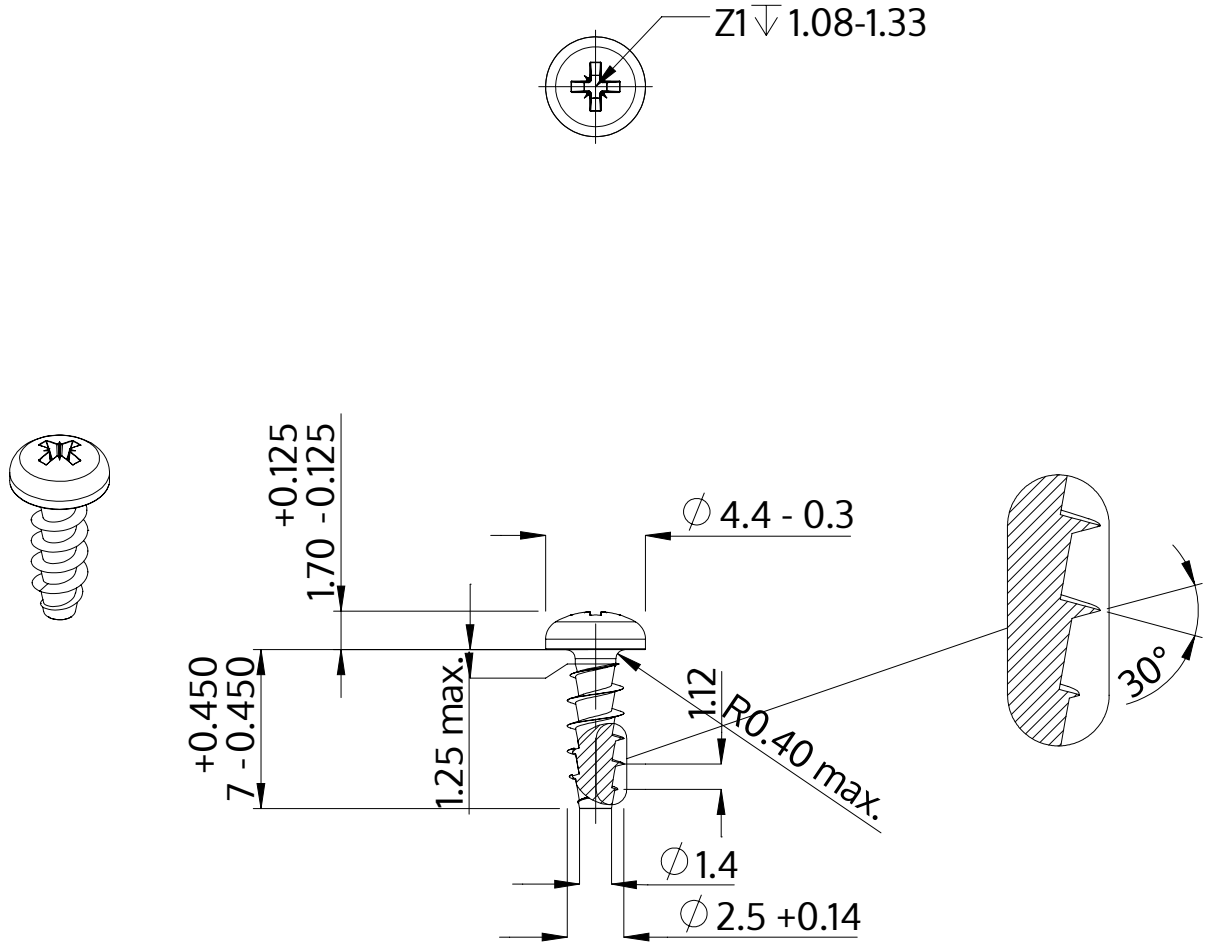

Opis	STP22A 2.5x7.0 - Z1
Materiał	Stal szlachetna A2
Powierzchnia	Prosta, bejcowana i pasywowana
Waga	0.272 kg / 1000 sztuk

SCREWERK	**STP22A0250070E**	
Rysunek metryczny A4	Skala 3:1	2024-10