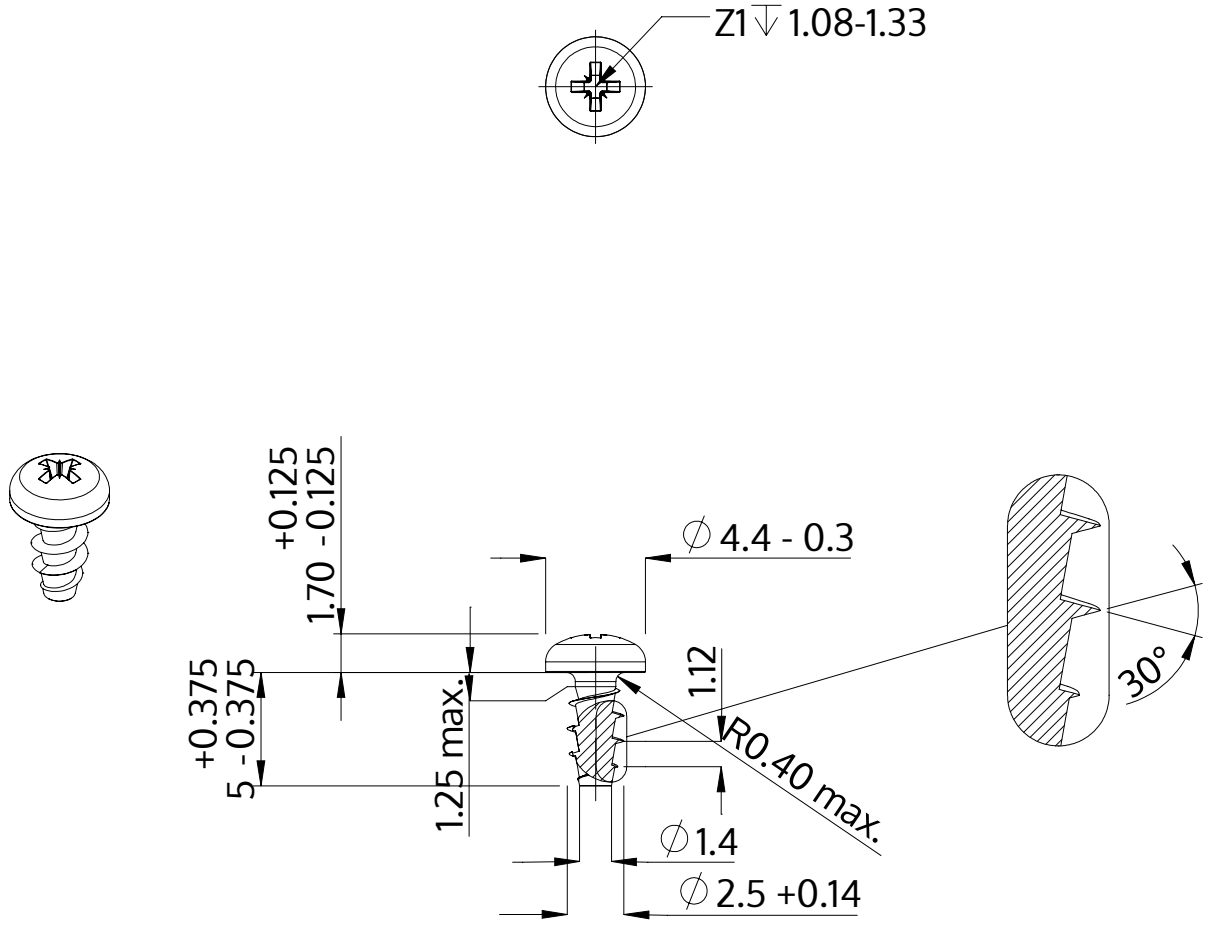

Beskrivning	STP22A 2.5x5.0 - Z1
Material	stål, härdat
Yta	förzinkad 5-7 µm, härdad, blå/transparent passiviserad
Vikt	0.231 kg / 1000 styck

SCREWERK	**STP22A0250050S**	
Metrisk skiss A4	Skala 3:1	2024-10