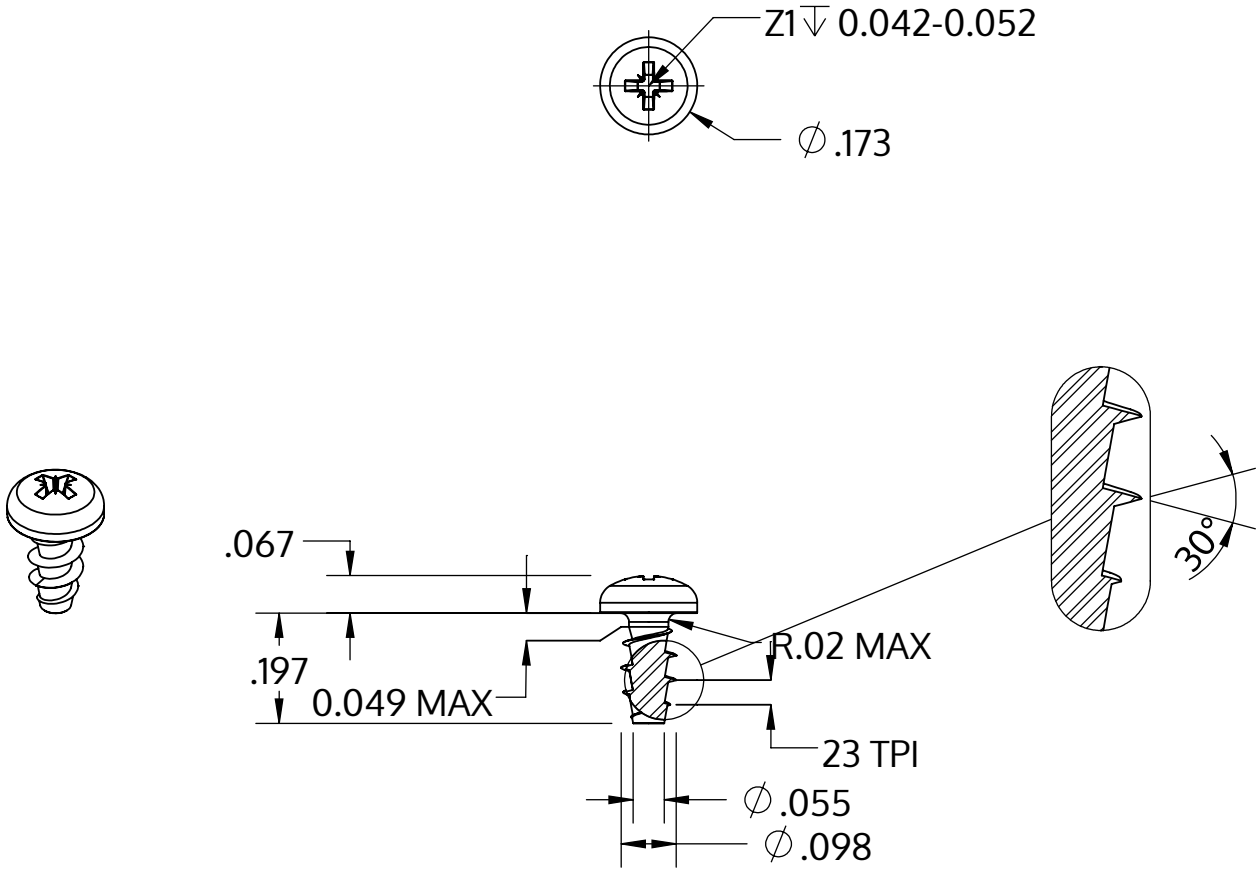

Metric size	M2.5 x 1.12 mm
US size (converted)	#3-23
	Tolerances [inch]
Length	+/- 0.014
Head diameter	+0 / -0.011
Head height	+/- 0.004
Thread diameter	+0.005 / -0

Descripción	STP22A 2.5x5.0 - Z1
Material	Acero Inoxidable A2
Superficie	Laminado brillante, barnizado y pasivado
Peso	0.231 kg / 1000 Piezas

SCREWERK	**STP22A0250050E**	
_Zoll Zeichnung Größe A	Escalada 3:1	2024-10