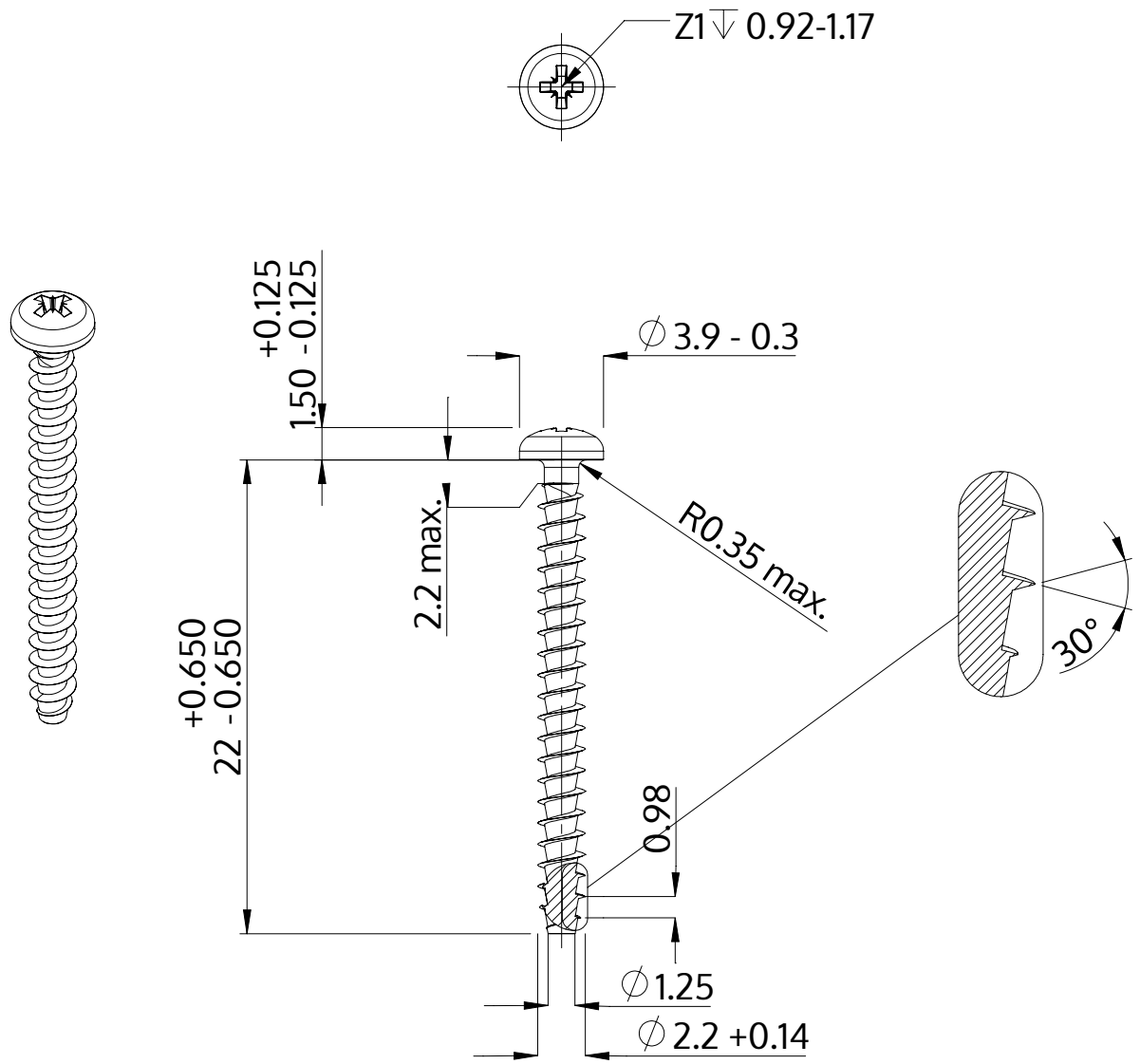

Descrição	STP22A 2.2x22.0 - Z1
Material	inox A2
Superfície	Decapado e passivado
Peso	0.441 kg / 1000 peças

SCREWERK	**STP22A0220220E**	
Desenho Métrico A4	Escala 3:1	2024-10