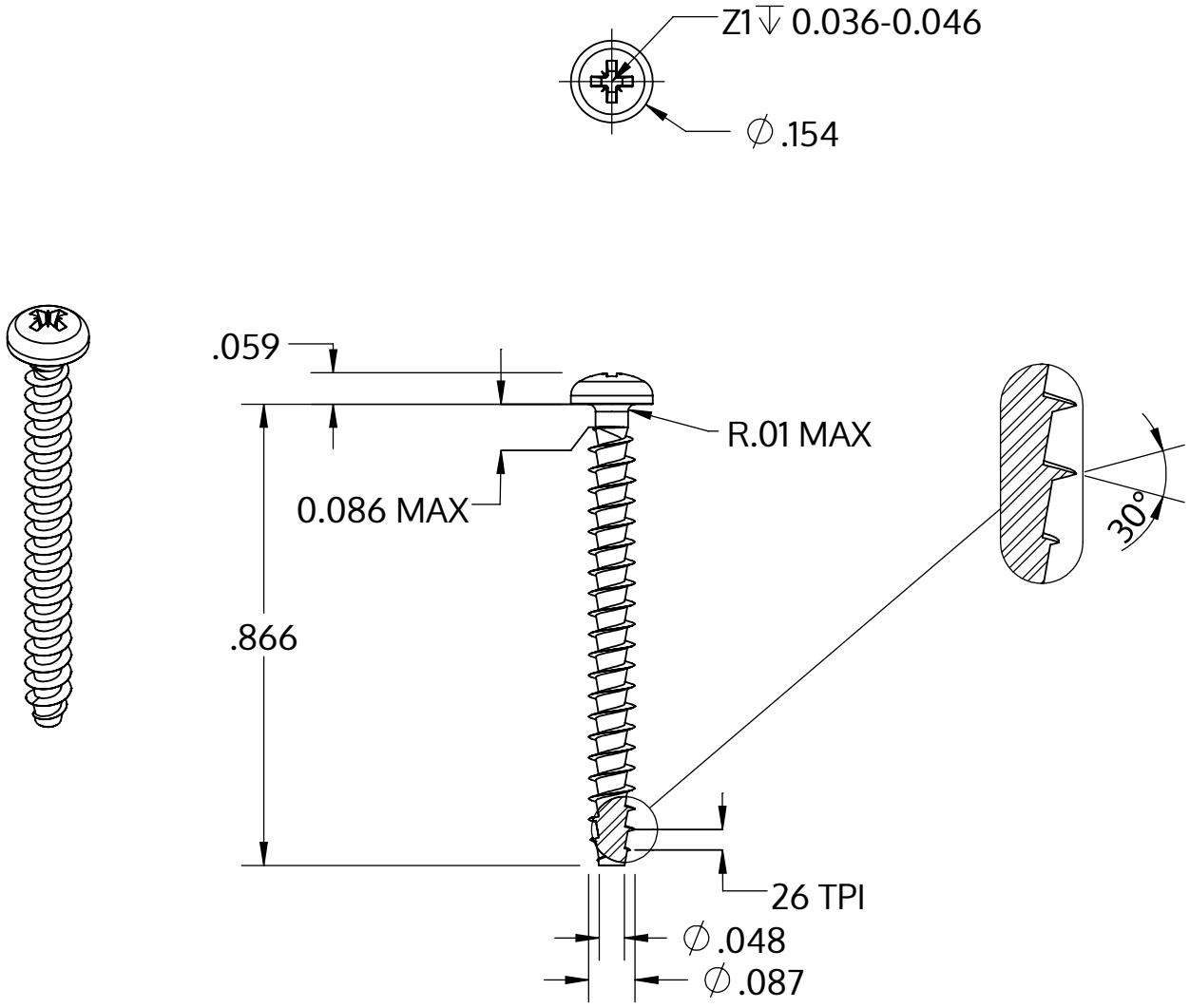

Metric size	M2.2 x 0.98 mm
US size (converted)	#0.086-26
	Tolerances [inch]
Length	+/- 0.025
Head diameter	+0 / -0.011
Head height	+/- 0.004
Thread diameter	+0.005 / -0

Descrição	STP22A 2.2x22.0 - Z1
Material	inox A2
Superfície	Decapado e passivado
Peso	0.441 kg / 1000 peças

SCREWERK	**STP22A0220220E**	
_Zoll Zeichnung Größe A	Escala 3:1	2024-10