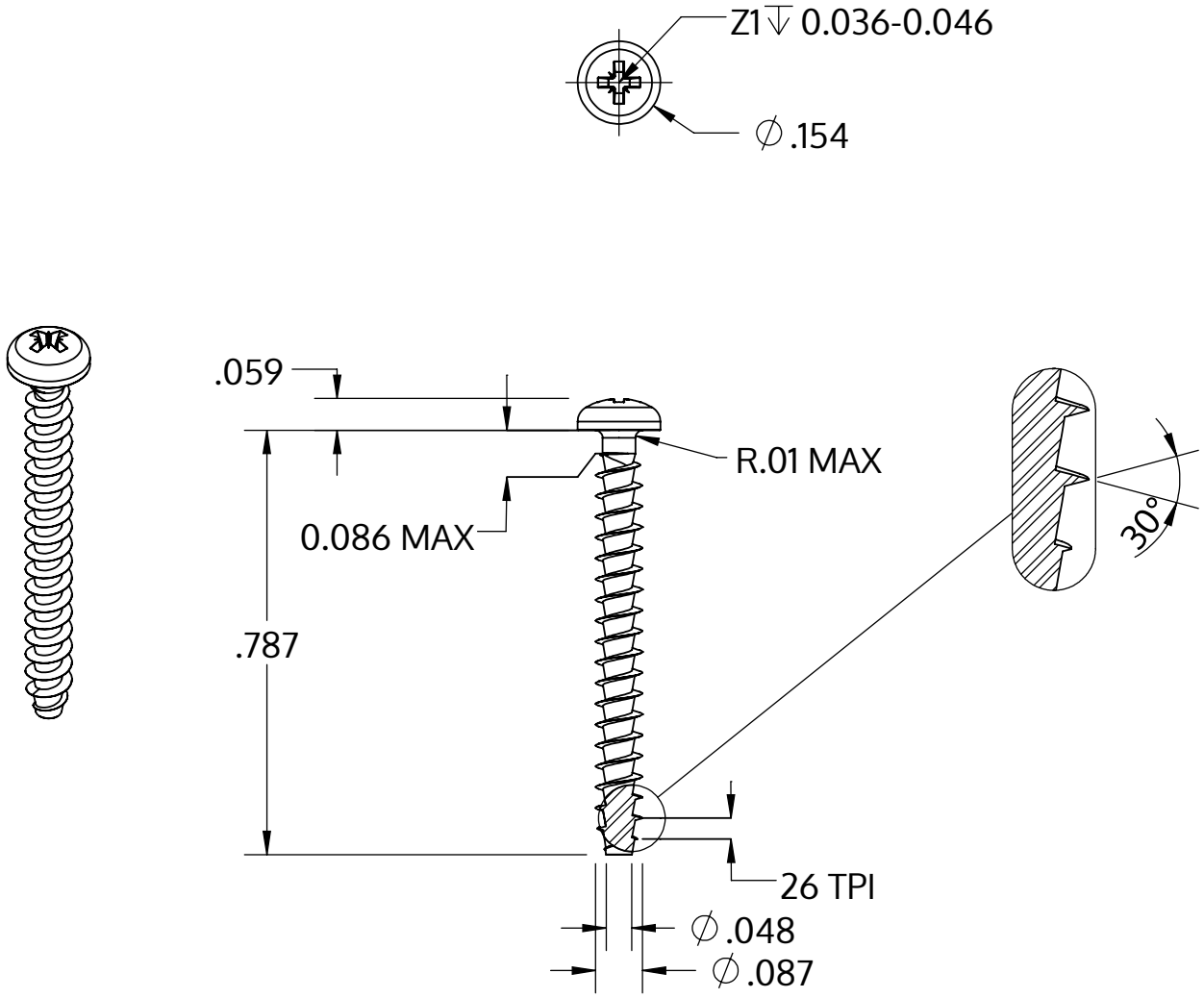

Metric size	M2.2 x 0.98 mm
US size (converted)	#0.086-26
	Tolerances [inch]
Length	+/- 0.025
Head diameter	+0 / -0.011
Head height	+/- 0.004
Thread diameter	+0.005 / -0

Beskrivelse	STP22A 2.2x20.0 - Z1
Materiale	Stål, forædlet
Overflade	galvaniseret 5-7 µm, tempret, blå / transparent passiveret
Vægt	0.410 kg / 1000 stykke

SCREWERK	**STP22A0220200S**	
_Zoll Zeichnung Größe A	Skalering 3:1	2024-10