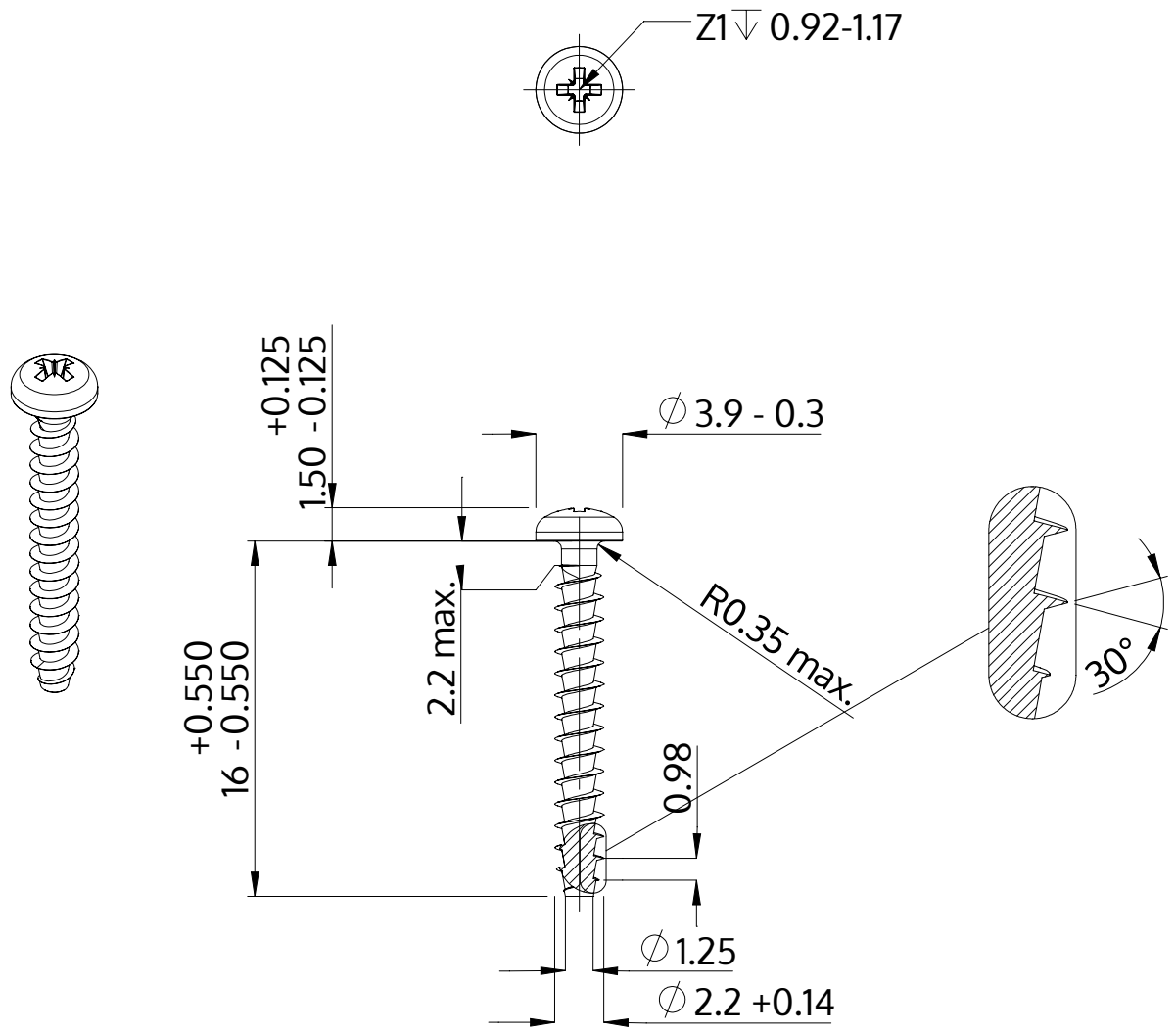

Descriere	STP22A 2.2x16.0 - Z1
Material	oțel, călit
Exterior	zincat 5-7 µm, recopt, pasivat transparent/albastru
Greutate	0.346 kg / 1000 unități

SCREWERK	**STP22A0220160S**	
Desen metric A4	Scalarea 3:1	2024-10