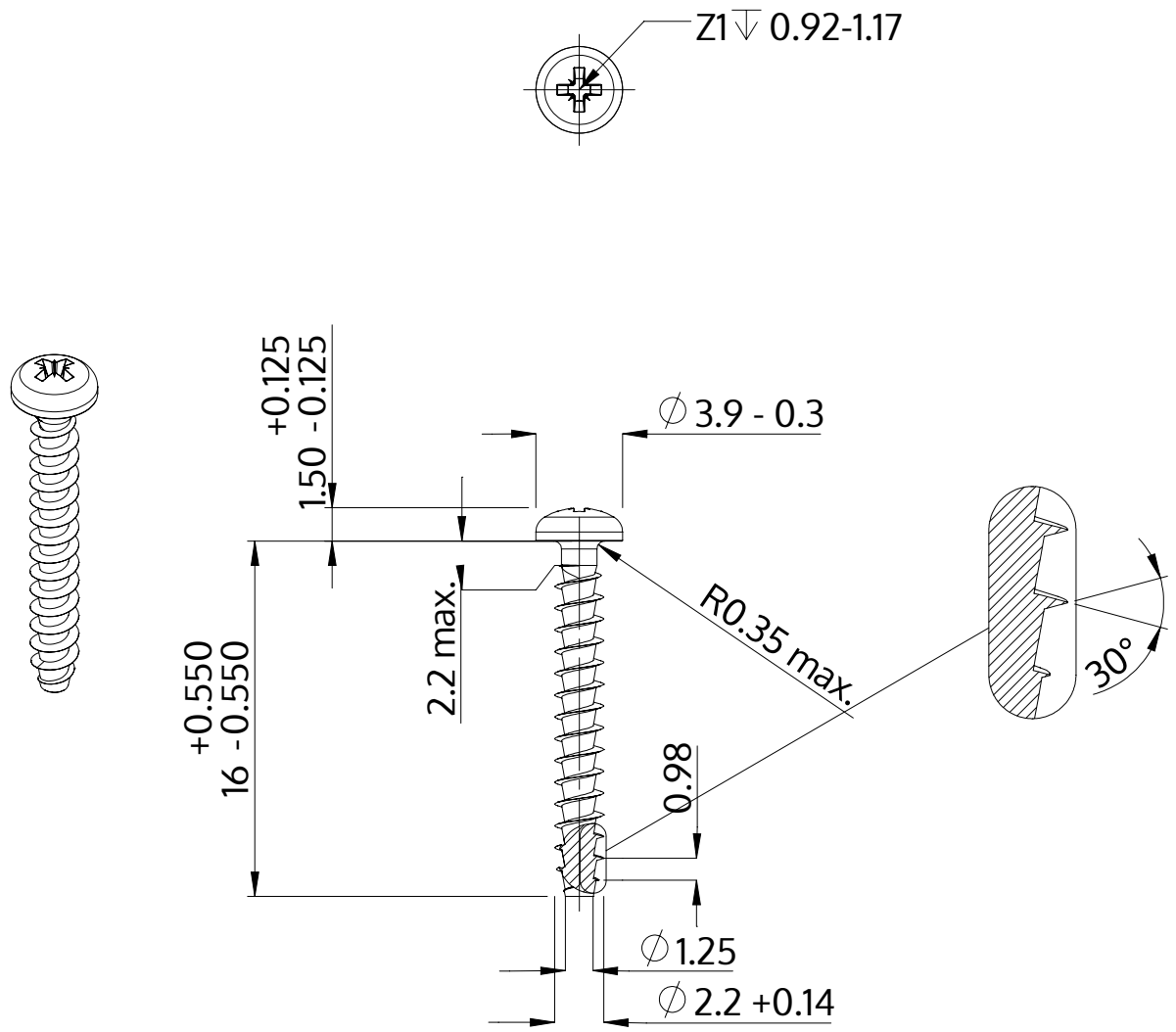

Beschreibung	STP22A 2.2x16.0 - Z1
Werkstoff	Stahl, vergütet
Oberfläche	verzinkt 5-7 µm, getempert, blau / transparent passiviert
Gewicht	0.346 kg / 1000 Stück

SCREWERK	**STP22A0220160S**	
Metrische Zeichnung A4	Skalierung 3:1	2024-10