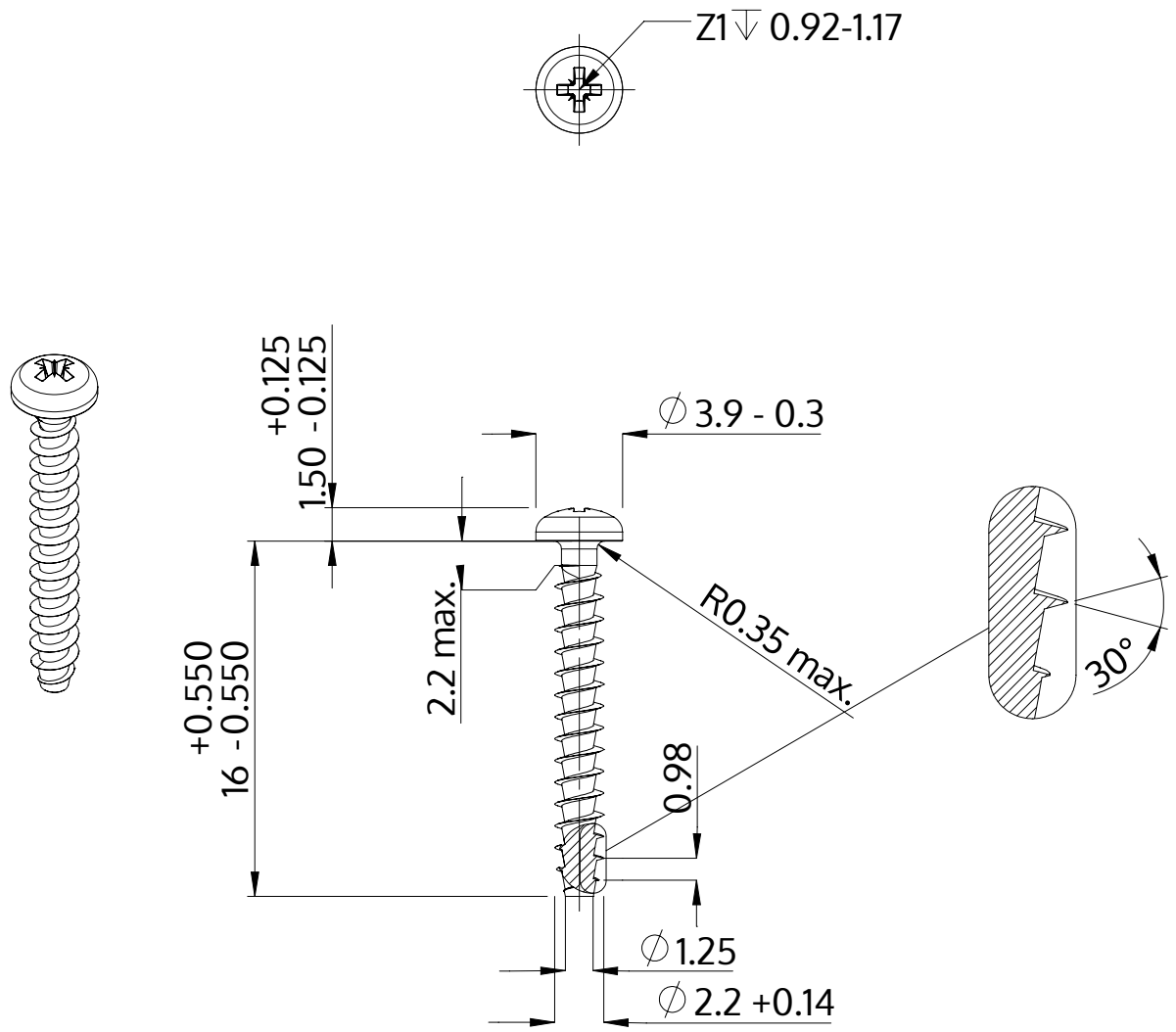

Description	STP22A 2.2x16.0 - Z1
Matière	acier inoxydable A2
Surface	brillant décapé et passivé
Poids	0.346 kg / 1000 Unité

SCREWERK	**STP22A0220160E**	
Dessin métrique A4	Redimensionner None:1	2024-04