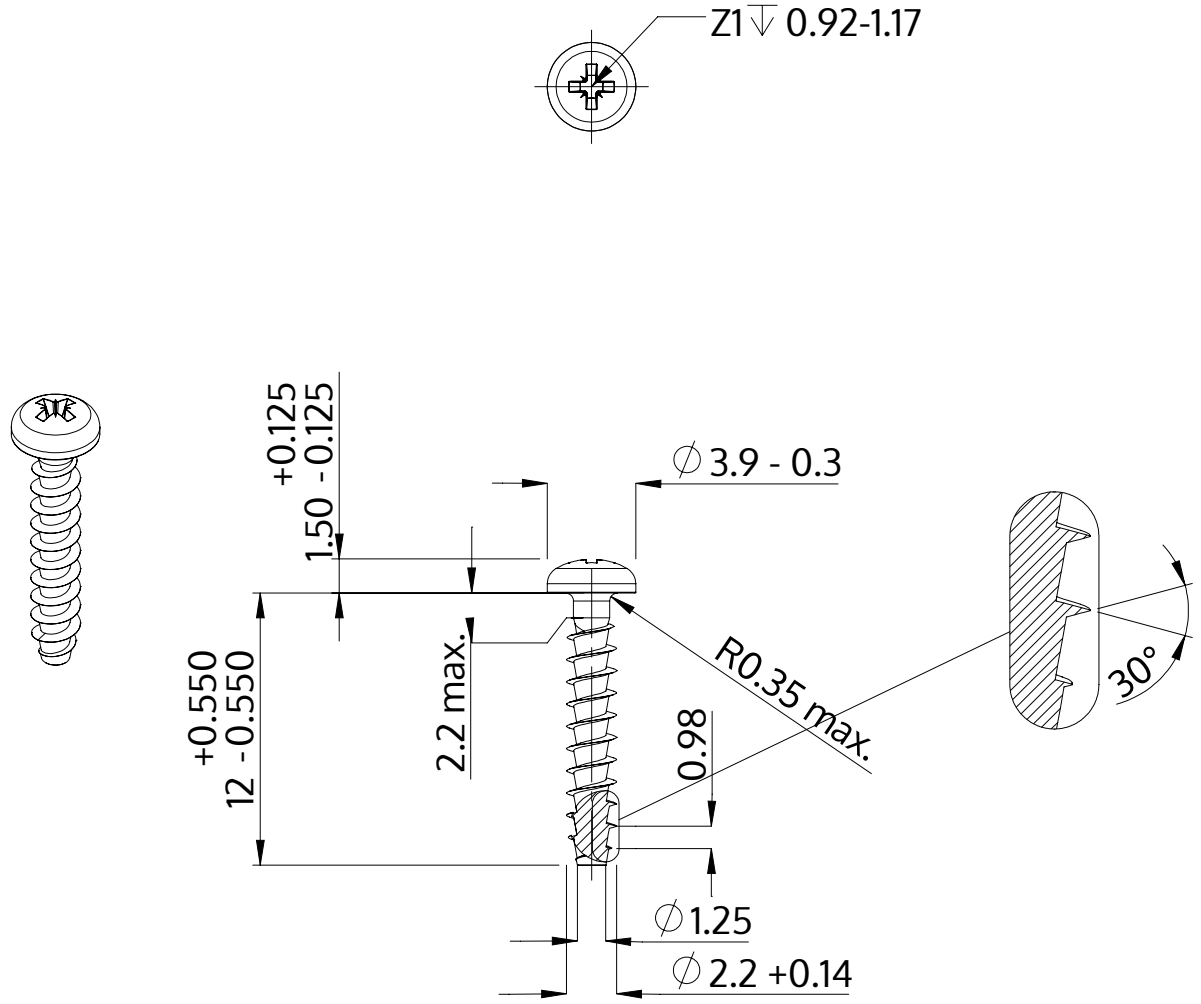

Beskrivelse	STP22A 2.2x12.0 - Z1
Materiale	Ædelstål A2
Overflade	blank, bejdset og passiveret
Vægt	0.283 kg / 1000 stykke

SCREWERK	**STP22A0220120E**	
Metrisk tegning A4	Skalering 3:1	2024-10