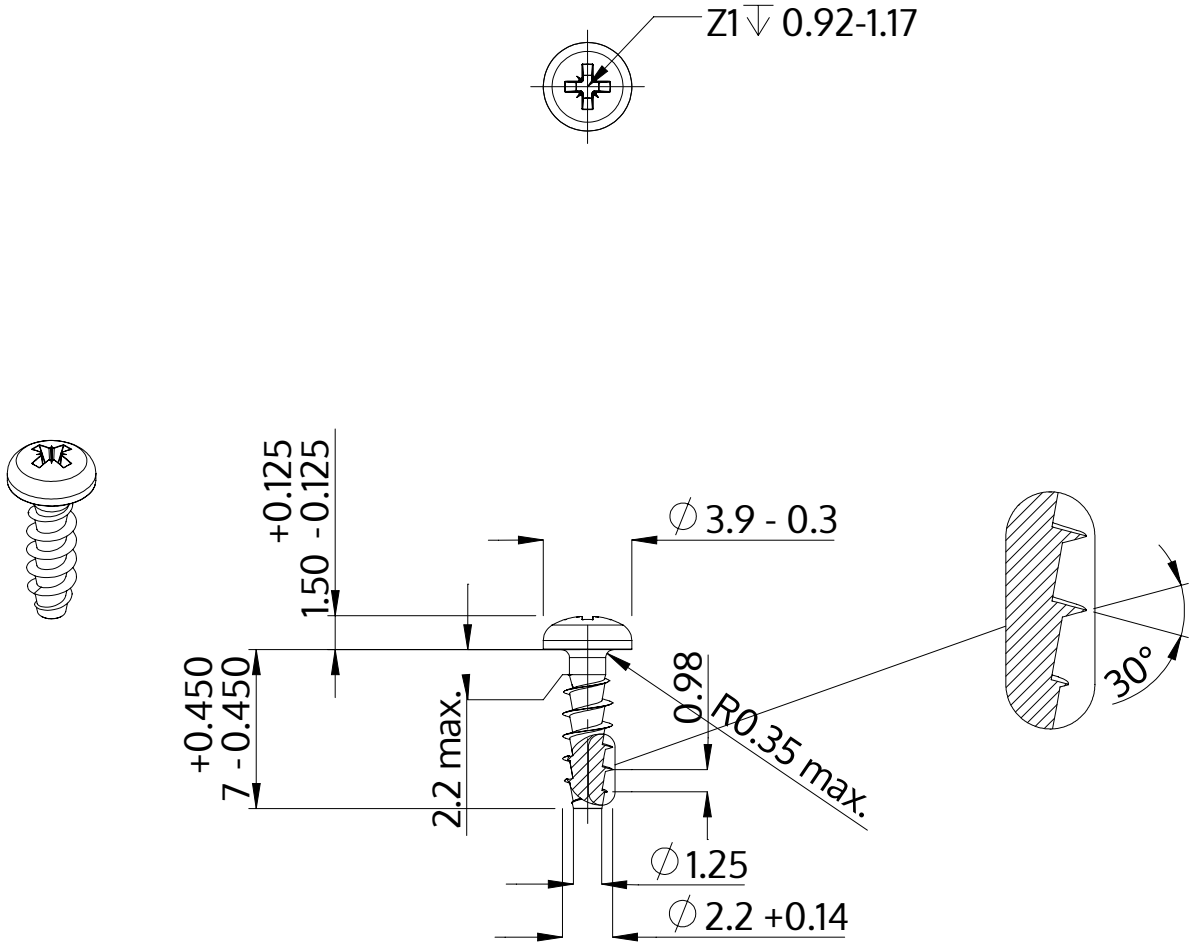

Descrizione	STP22A 2.2x7.0 - Z1
Materiale	acciaio inossidabile A2
Superficie	bianco-decapato e passivato
Peso	0.203 kg / 1000 pezzi

SCREWERK	**STP22A0220070E**	
Disegno metrico A4	Scala 3:1	2024-10