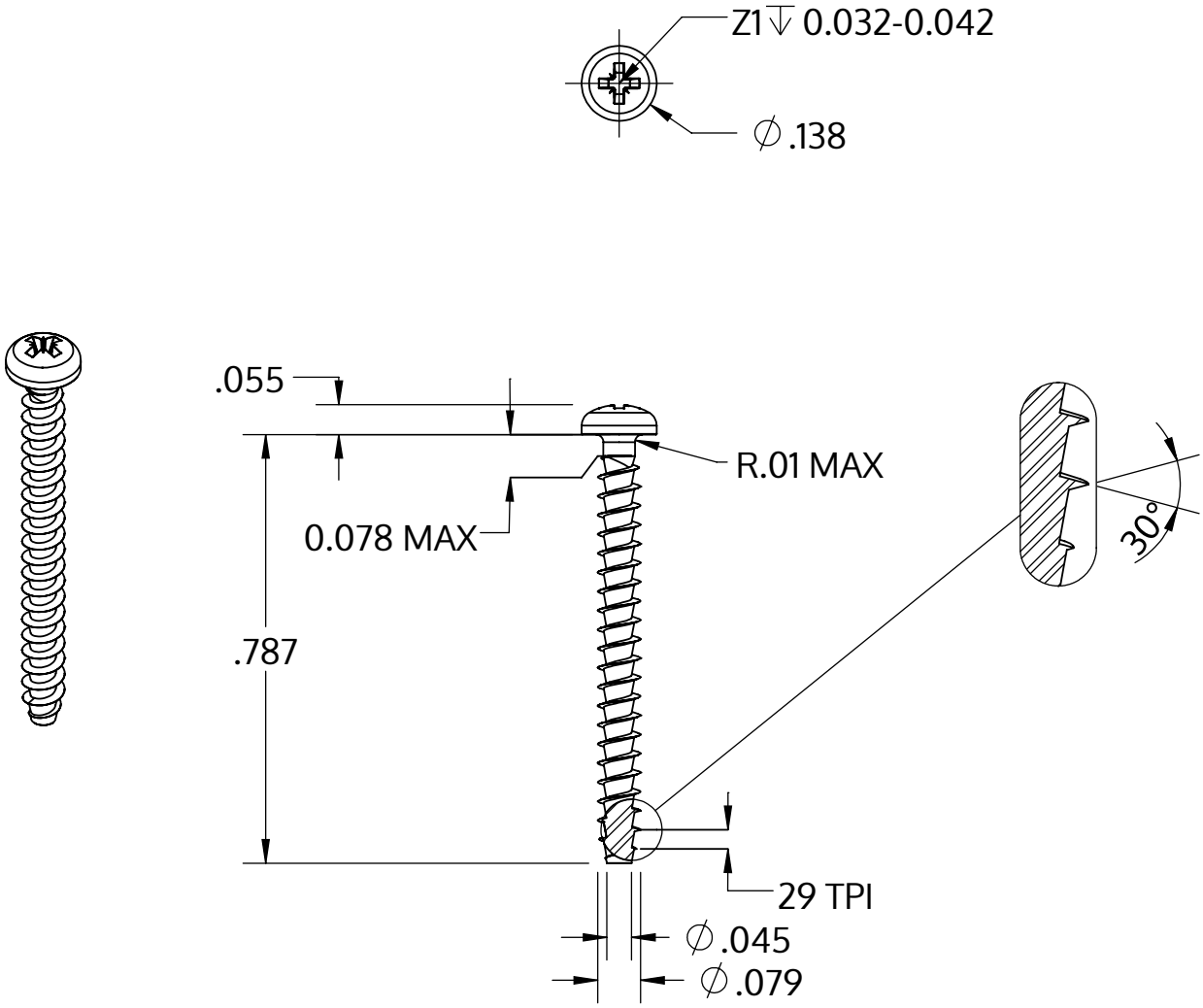

Metric size	M2 x 0.89 mm
US size (converted)	#1.5-29
	Tolerances [inch]
Length	+/- 0.025
Head diameter	+0 / -0.011
Head height	+/- 0.004
Thread diameter	+0.005 / -0

Beschreibung	STP22A 2.0x20.0 - Z1
Werkstoff	Edelstahl A2
Oberfläche	blank, gebeizt und passiviert
Gewicht	0.354 kg / 1000 Stück

SCREWERK	**STP22A0200200E**	
Zoll Zeichnung Größe A	Skalierung 3:1	2024-10