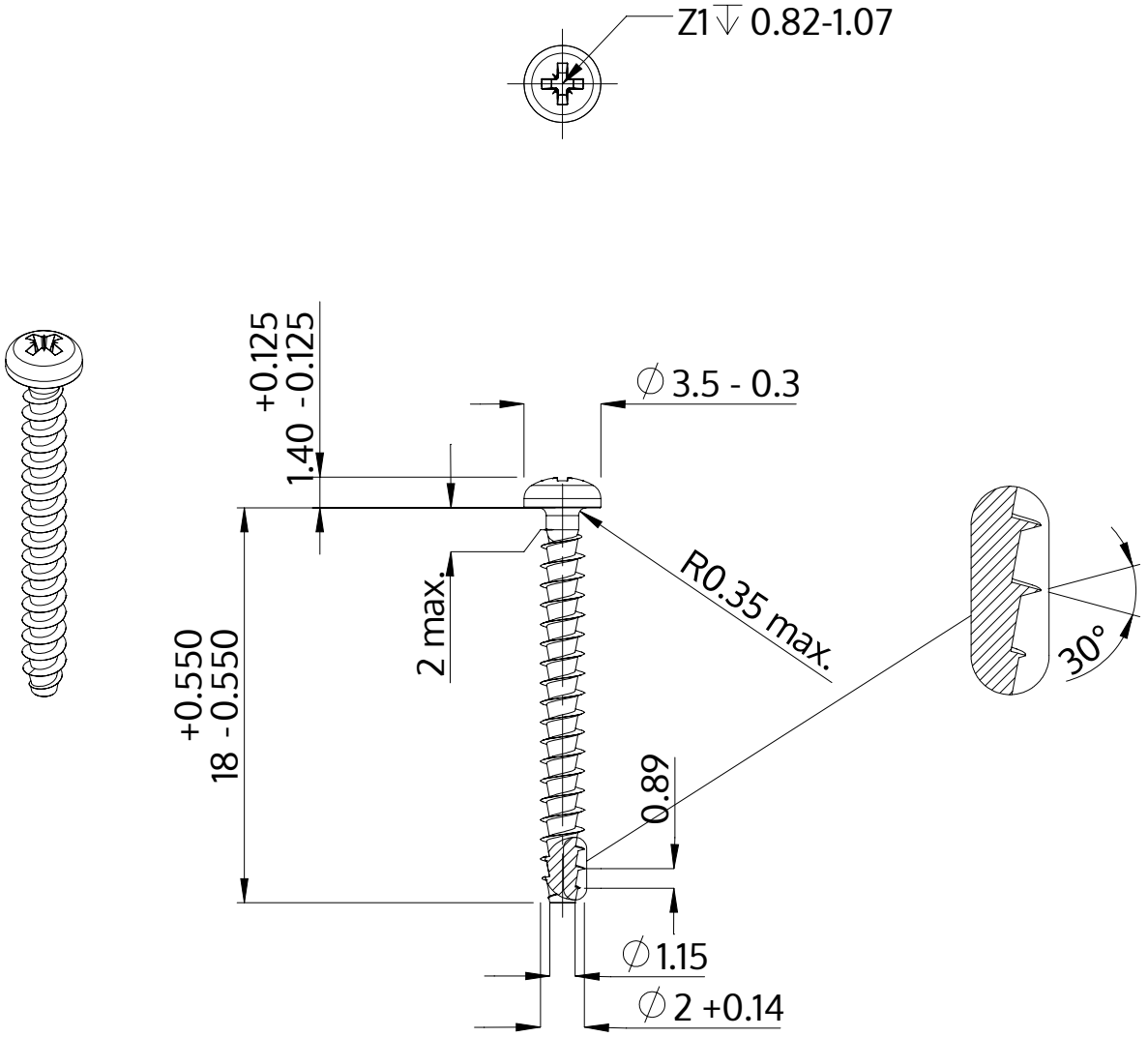

Opis	STP22A 2.0x18.0 - Z1
Materiał	Stal, hartowana
Powierzchnia	Ocynkowana 5-7 µm, temperowana, pasywowana na niebiesko
Waga	0.325 kg / 1000 sztuk

SCREWERK	**STP22A0200180S**	
Rysunek metryczny A4	Skala 3:1	2024-10