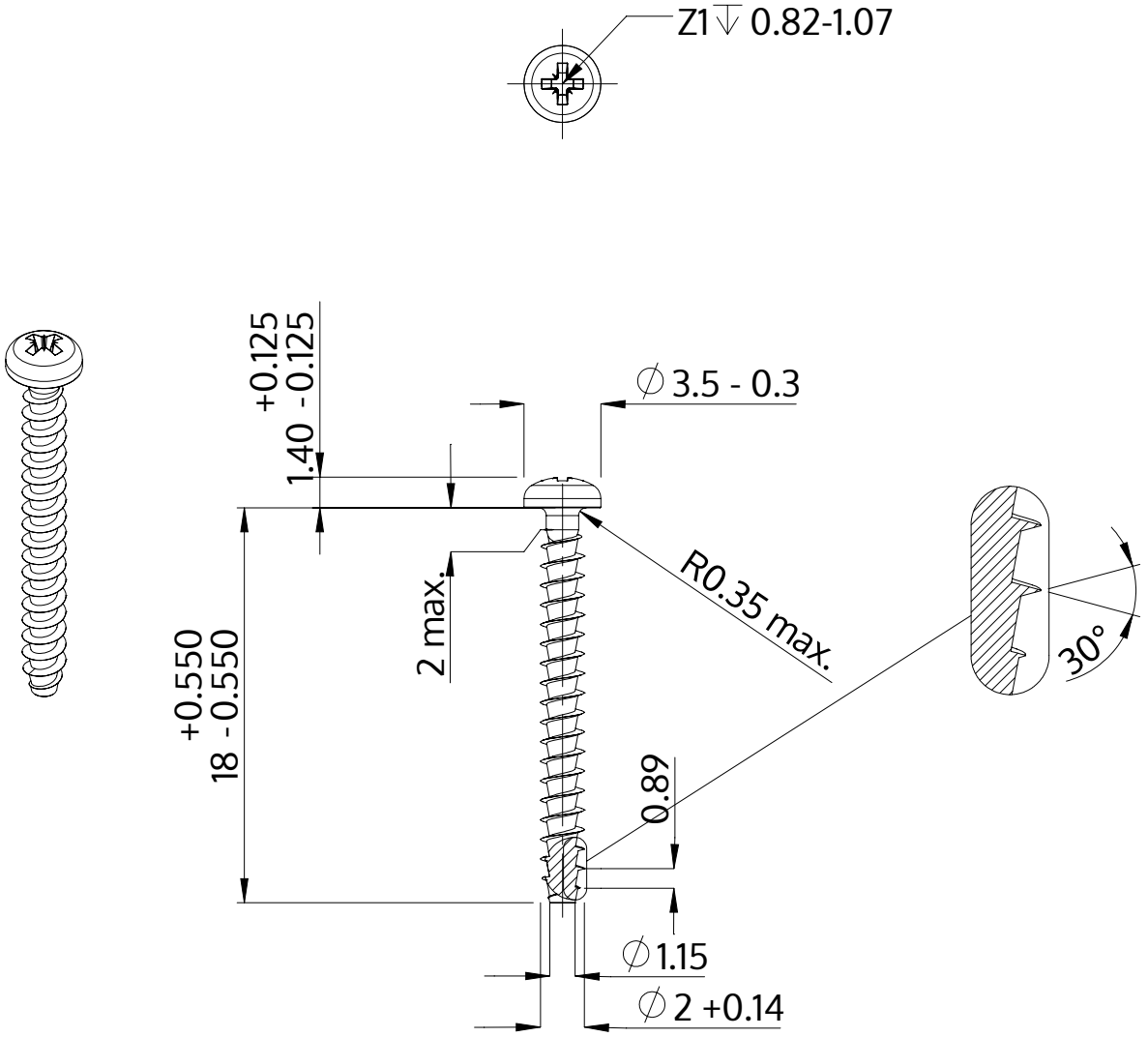

Descripción	STP22A 2.0x18.0 - Z1
Material	Acero, endurecido
Superficie	galvanizado 5-7 micras, recocido, azul / pasivado transparente
Peso	0.325 kg / 1000 Piezas

SCREWERK	**STP22A0200180S**	
Diseño métrico	Escalada None:1	2024-05