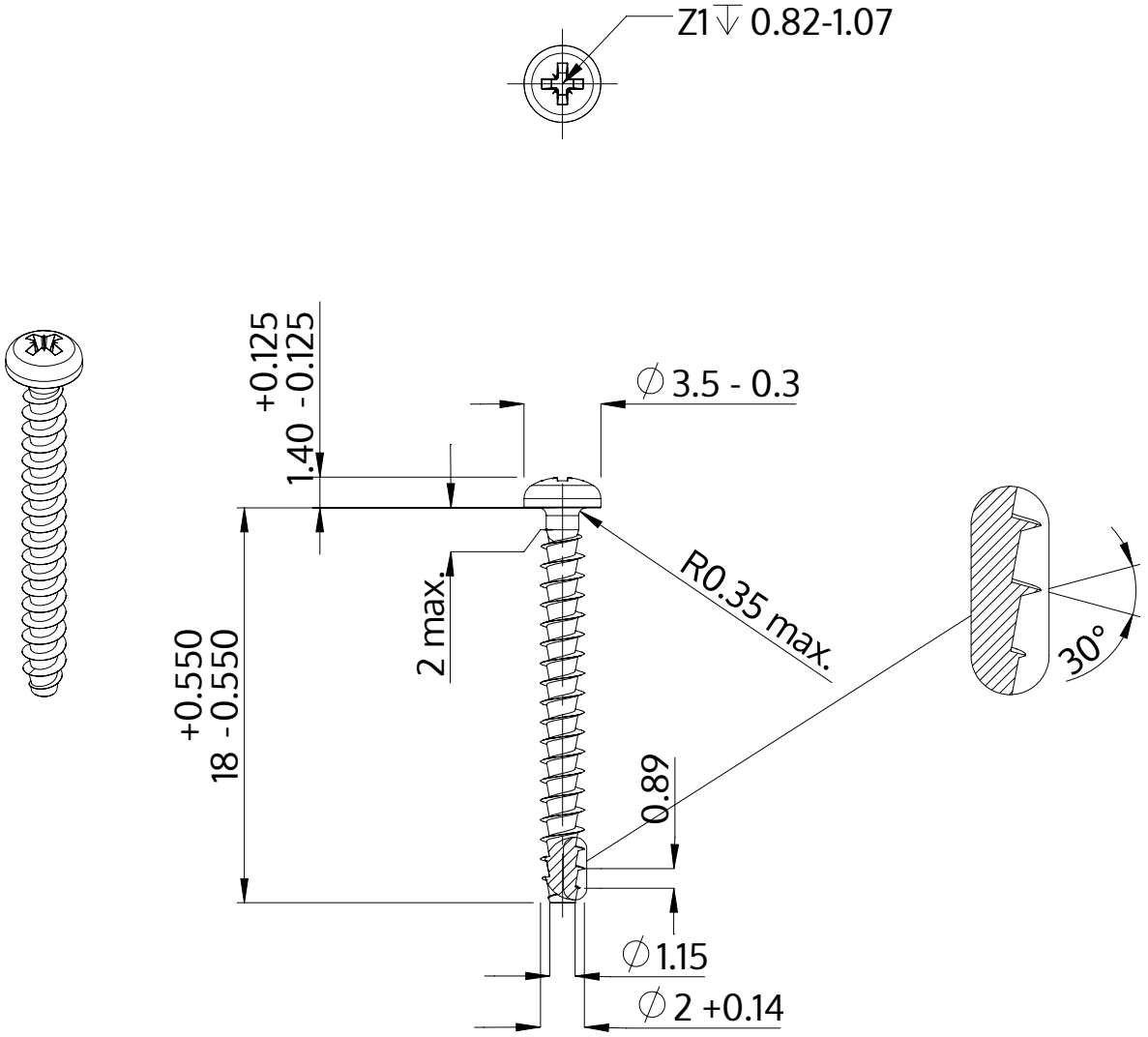

Beskrivelse	STP22A 2.0x18.0 - Z1
Materiale	Ædelstål A2
Overflade	blank, bejdset og passiveret
Vægt	0.325 kg / 1000 stykke

SCREWERK	**STP22A0200180E**	
Metrisk tegning A4	Skalering 3:1	2024-10