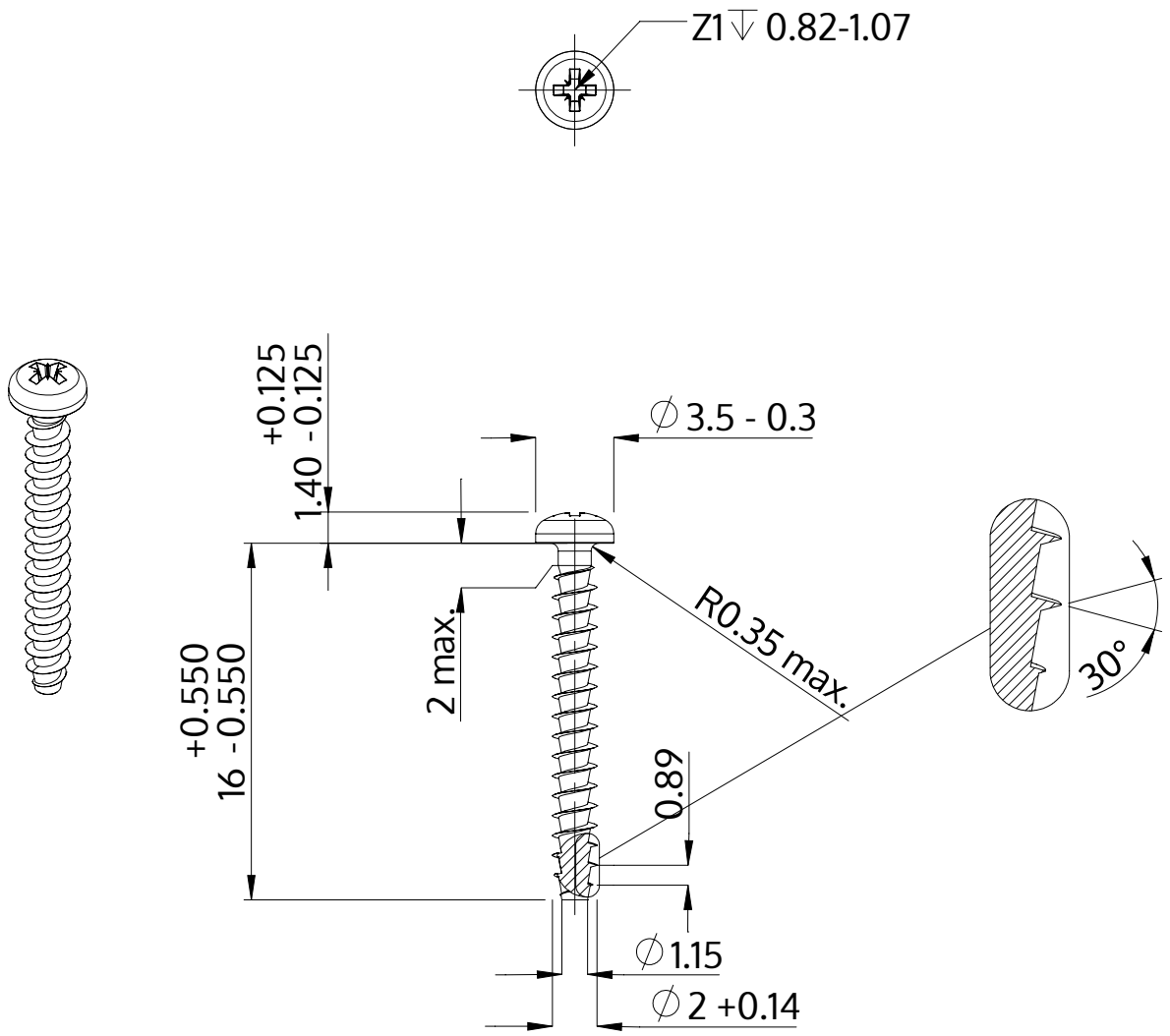

Açıklaması	STP22A 2.0x16.0 - Z1
Malzeme	Çelik, sertleştirilmiş
Kaplama	galvanizli 5-7 µm, temperliö mavi / şeffaf pasifleştirilmiştir
Ağırlık	0.296 kg / 1000 Adet

SCREWERK	**STP22A0200160S**	
Metrik çizim A4	Ölçeklendirme 3:1	2024-10