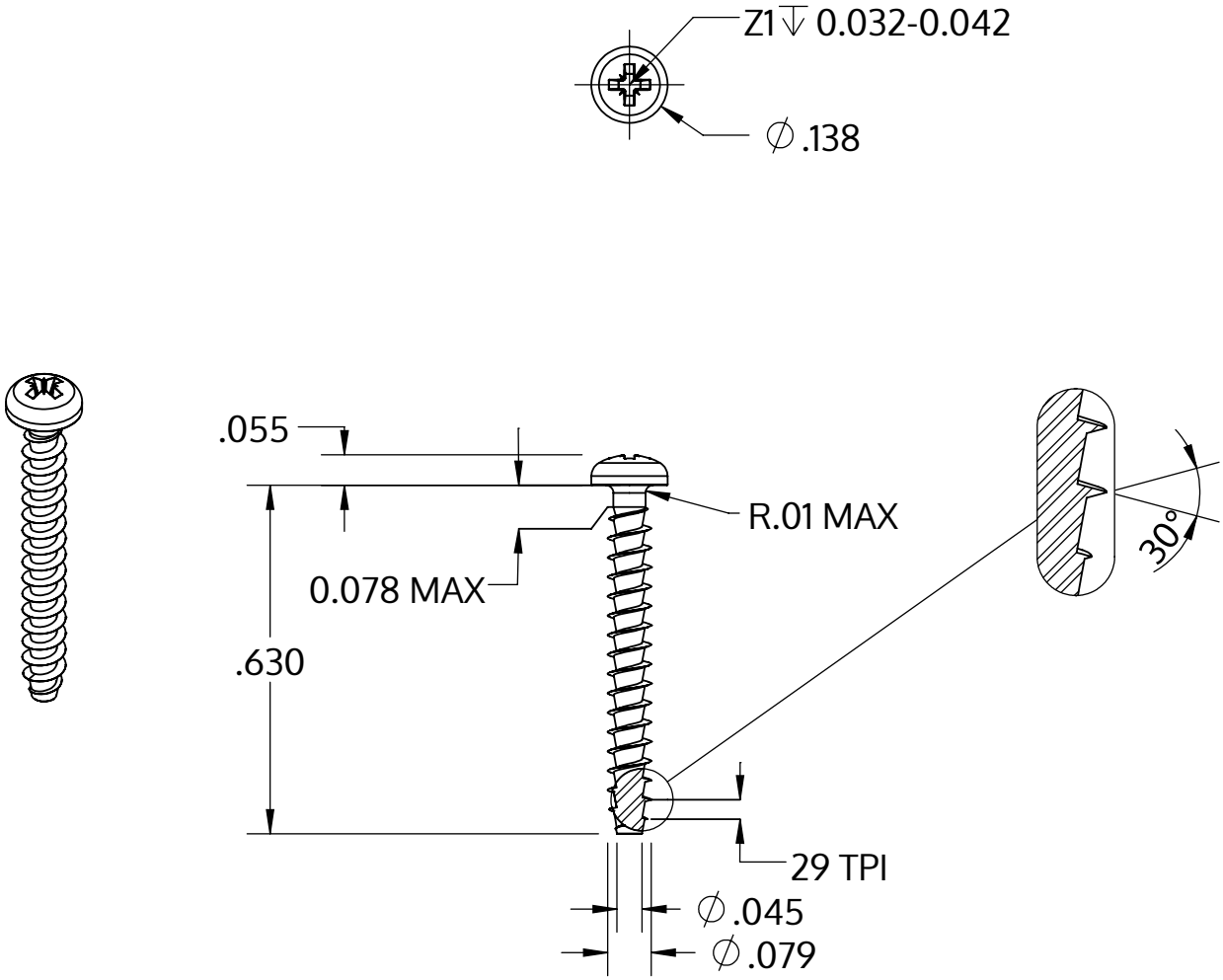

Metric size	M2 x 0.89 mm
US size (converted)	#1.5-29
	Tolerances [inch]
Length	+/- 0.021
Head diameter	+0 / -0.011
Head height	+/- 0.004
Thread diameter	+0.005 / -0

Açıklaması	STP22A 2.0x16.0 - Z1
Malzeme	Çelik, sertleştirilmiş
Kaplama	galvanizli 5-7 µm, temperliö mavi / şeffaf pasifleştirilmiştir
Ağırlık	0.296 kg / 1000 Adet

SCREWERK	**STP22A0200160S**	
_Zoll Zeichnung Größe A	Ölçeklendirme 3:1	2024-10