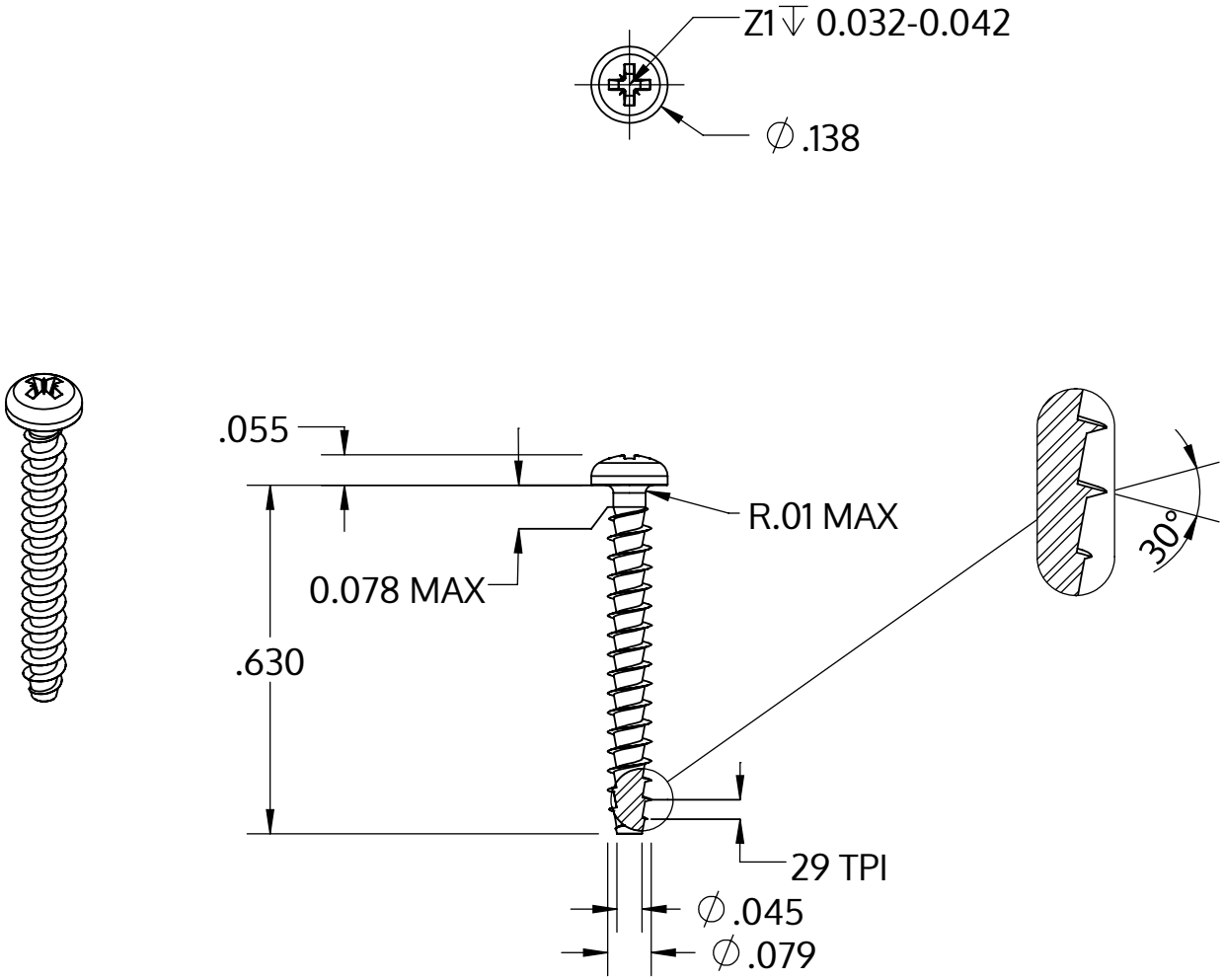

Metric size	M2 x 0.89 mm
US size (converted)	#1.5-29
	Tolerances [inch]
Length	+/- 0.021
Head diameter	+0 / -0.011
Head height	+/- 0.004
Thread diameter	+0.005 / -0

Opis	STP22A 2.0x16.0 - Z1
Materiał	Stal szlachetna A2
Powierzchnia	Prosta, bejcowana i pasywowana
Waga	0.296 kg / 1000 sztuk

SCREWERK	**STP22A0200160E**	
_Zoll Zeichnung Größe A	Skala 3:1	2024-10