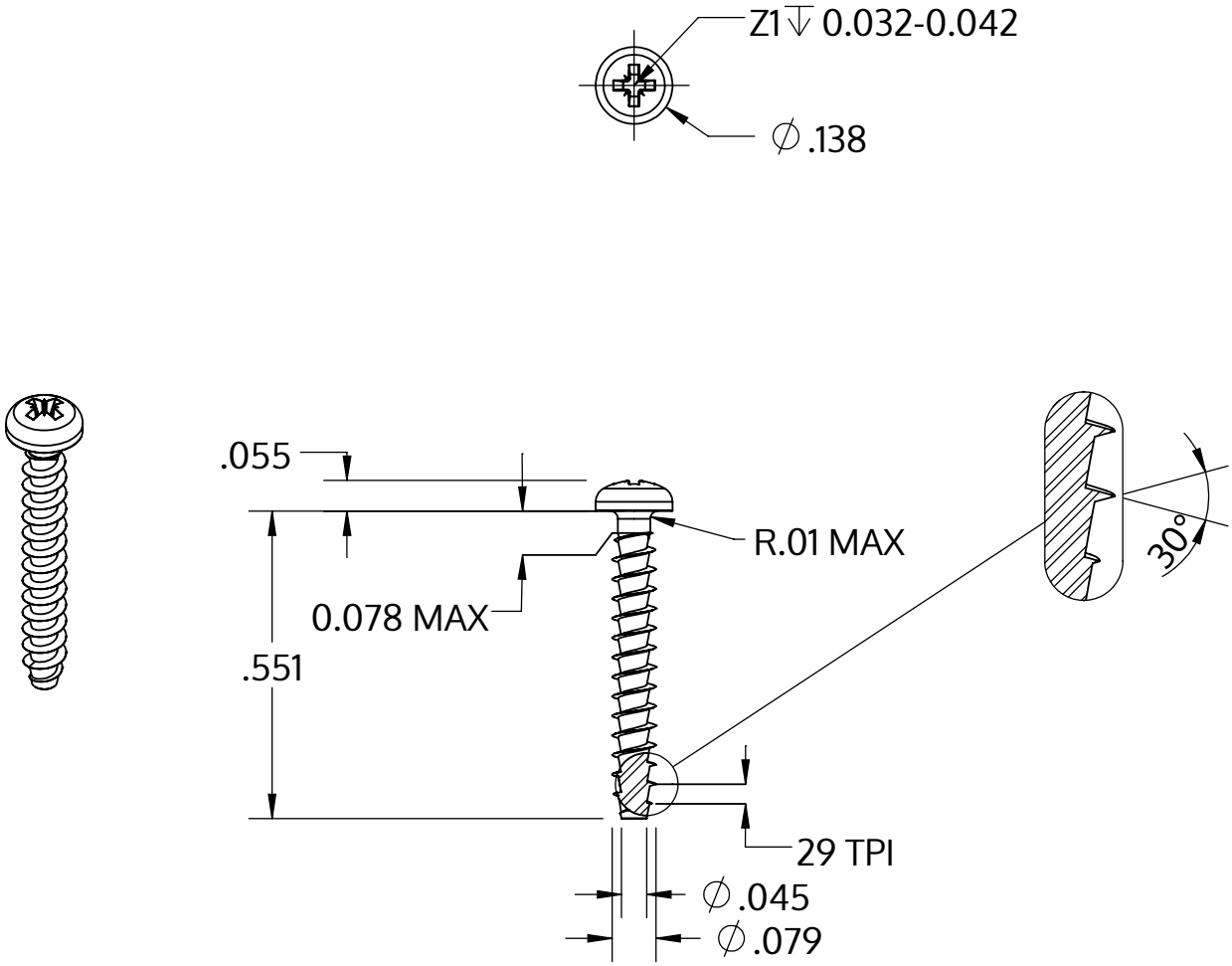

Metric size	M2 x 0.89 mm
US size (converted)	#1.5-29
	Tolerances [inch]
Length	+/- 0.021
Head diameter	+0 / -0.011
Head height	+/- 0.004
Thread diameter	+0.005 / -0

Beskrivning	STP22A 2.0x14.0 - Z1
Material	stål, härdat
Yta	förzinkad 5-7 µm, härdad, blå/transparent passiviserad
Vikt	0.268 kg / 1000 styck

SCREWERK	**STP22A0200140S**	
_Zoll Zeichnung Größe A	Skala 3:1	2024-10